HELICOPTER
ГЕЛІКОПТЕР

1:48

3D

3DBRT

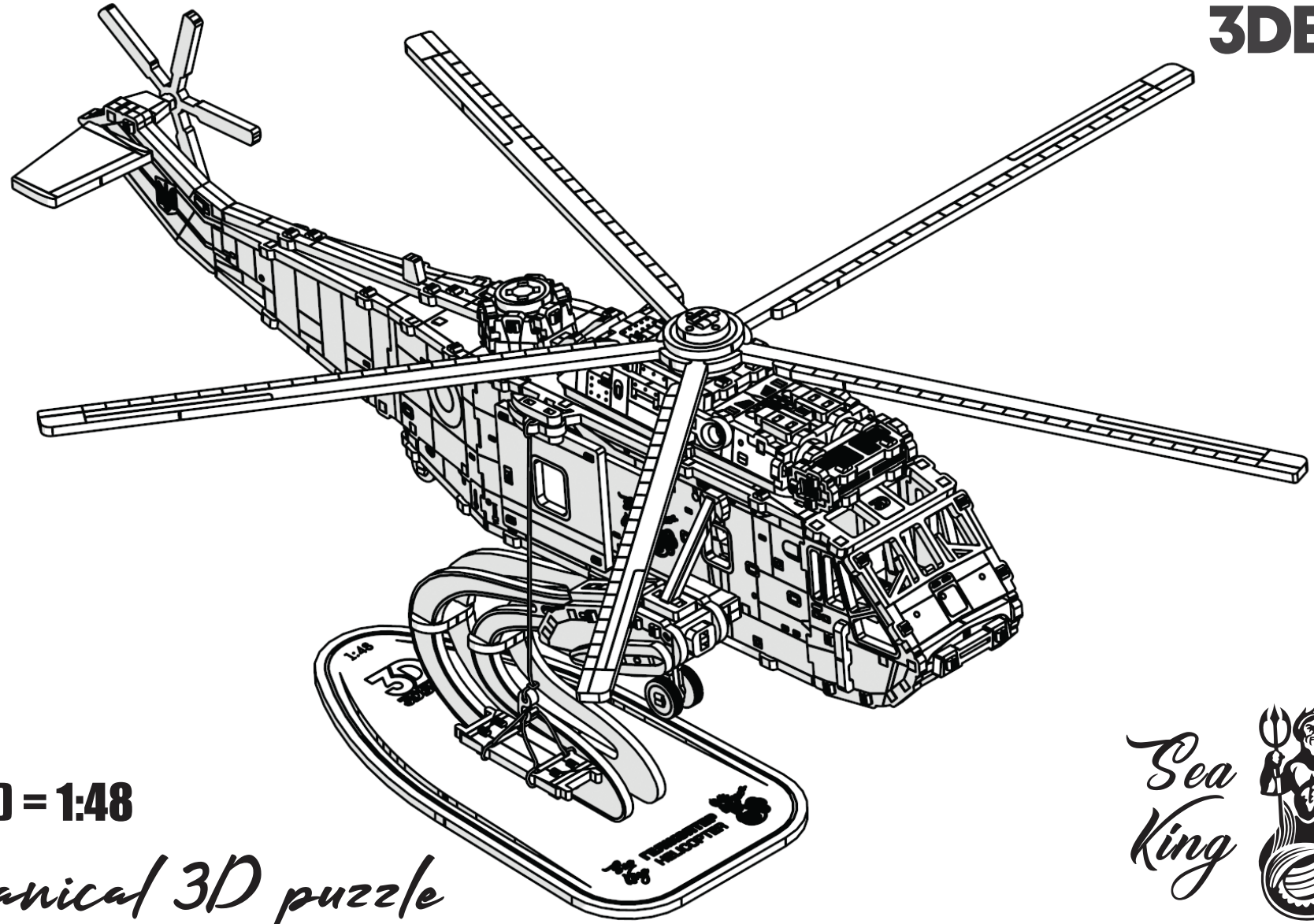

M (scale) = 1:48

Mechanical 3D puzzle

Sea King

Тип товару:
механічна модель

Призначення:
модель для самостійного складання

Виробник:
ТОВ «Бюро рекламних технологій»

Адреса виробника:
вул. Генерала Наумова, 13, м. Київ, 03164

Поради та зауваження:
+38 (093) 798-30-62 - Telegram
+38 (067) 233-99-23 - Viber
all@brt.com.ua

Загальна інформація:
Модель для самостійного складання (готові деталі виймаються з дерев'яних планшеток). Конструктор збирається за інструкцією. Під час гри розвивається фантазія, дрібна моторика, навички конструювання, логіка та мислення. Деталі досить дрібні, що є небезпечним для найменших діток.

Матеріал:
дерев'яний конструктор

Умови зберігання:
Зберігати в закритих сухих приміщеннях та недоступному місці для дітей

Термін придатності:
необмежений

Замовити можна тут:
3dbrt.com.ua
shop.brt.com.ua/3d-pazli/

Product of type:
mechanical model

Intented use:
self-assembly

Manufacturer:
Agency of Advertisment Technology LLC

Manufacturer's address:
Generala Naumova street, 13, Kyiv, 03164

Comments are suggestions:
+38 (093) 798-30-62 - Telegram
+38 (067) 233-99-23 - Viber
all@brt.com.ua

General information:
Self-assembly model (finished parts are removeble from wooden board). The constructor is assembled according to the instructions. During the game, you develop your imagination, fine motor skills, design skills, logic and thinking. The details are quite small, which is dangerous for the youngest children.

Material:
wooden puzzle

Storage:
Store in a closed dry place. Keep away from children

Expiration date:
no limit

You can order here:
3dbrt.com
etsy.com/shop/GoodwoodUAShop

Зверніть увагу!

1. Щоб дістати деталі з планшетки використовуйте допоміжний елемент позначений +.
2. Деякі елементи пазлу можуть з'єднуватися із зусиллям.
3. Якщо елемент з'єднується із зусиллям або не входить в паз іншої деталі, то потрібно скористатися наждачним папером.
4. Якщо деталь при з'єднанні занадто вільно тримається в пазах конструктора, тоді краще додатково використати клей.
5. Запасні деталі позначені номером в дужках.
6. Будьте уважними, та не поспішайте.

Pay attention!

1. Use the auxiliary element marked +, to get the parts from the tablet.
2. Some parts of the puzzle can be connected with force.
3. If the element is connected with difficulty or does not fit into the groove of another part, then you need to use sandpaper.
4. If the part is too loose when connected, does not hold in the grooves of the constructor, then it is better to additionally use glue.
5. If you see parts marked with a number in parentheses, they are spare.
6. Be attentive, and take your time.

Умовні позначення / symbols

Зверніть увагу! Pay attention!
Не поспішайте, складне у збиранні! Take your time, difficult to assemble!
Крихке, з'єднуйте обережно! Fragile use with caution!
***Готові деталі дзеркальні відносно одна одної!** *Finished details are on the mirror view relative each other!
Тильний бік деталі Opposite side of the parts
Варіант без підставки Option without stand
Варіант з підставкою Option with stand
Краще додатково використати клей It is better to additionally use glue
Масштаб деталей в інструкції Scale of the details in instruction
Вигляд знизу Bottom view
Номер з'єднаної групи деталей Part number of the united group
Номер планшетки з деталями Plate number with details

Для дітей від 14 років
For children from 14 years

Діставайте деталі, використовуючи допоміжний елемент позначений +
Use the auxiliary element marked +, to get the parts from the tablet

Екологічний та природний матеріал
Eco-friendly and natural material

Розвиває логіку та дрібну моторику
Develops logic and fine motor skills

3DBRT

ВИРОБЛЕНО В УКРАЇНІ
MADE IN UKRAINE

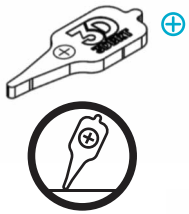

Діставайте деталі,
використовуючи допоміжний
елемент позначений +

Use the auxiliary element marked +,
to get the parts from the tablet

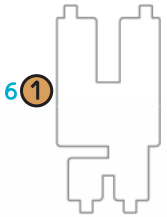

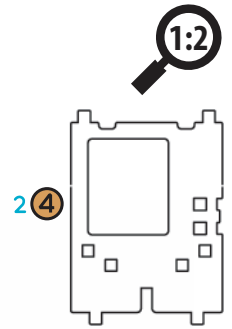

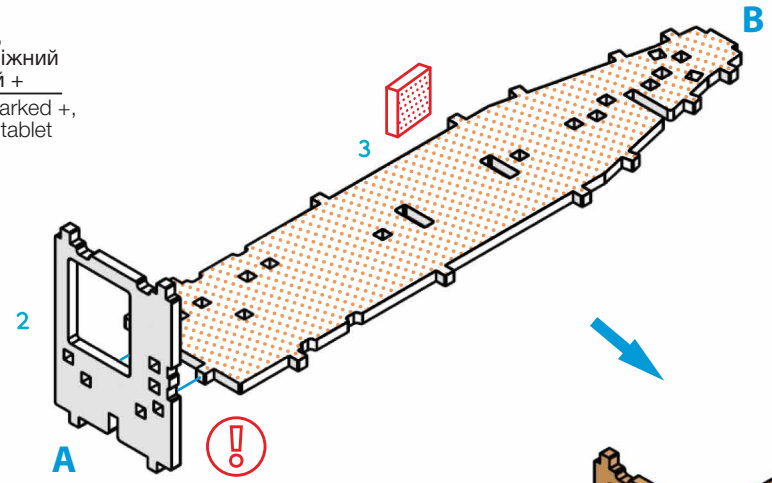

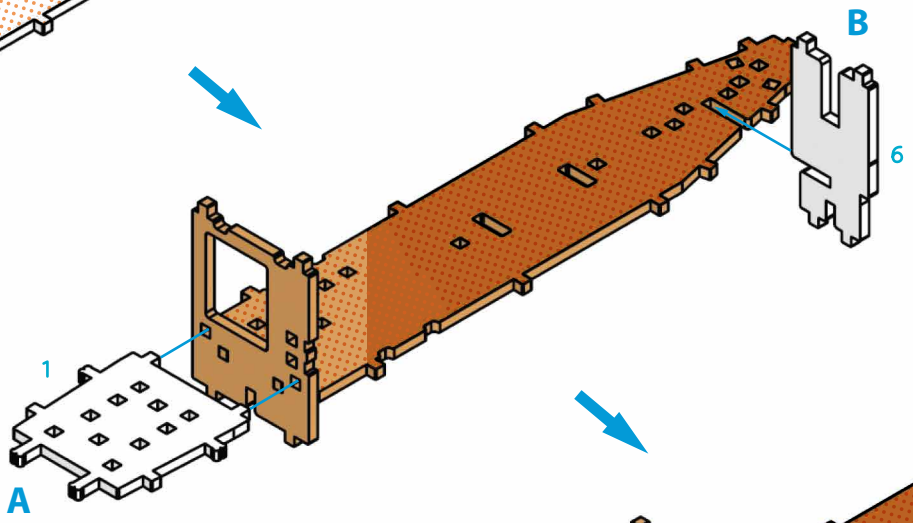

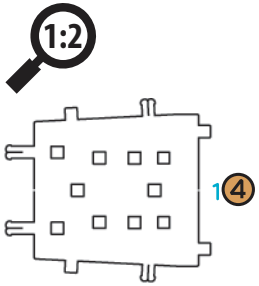

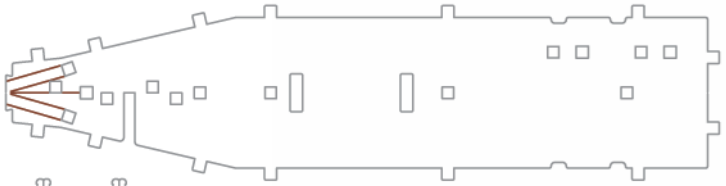

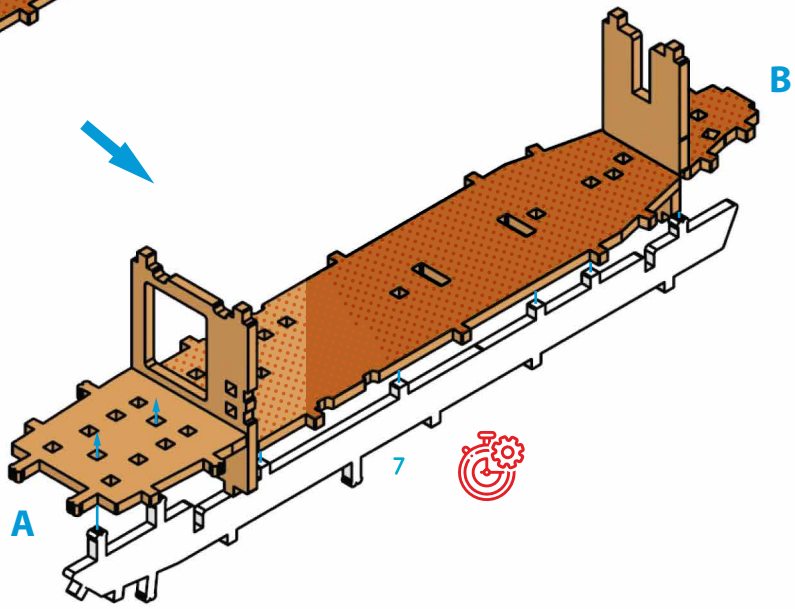

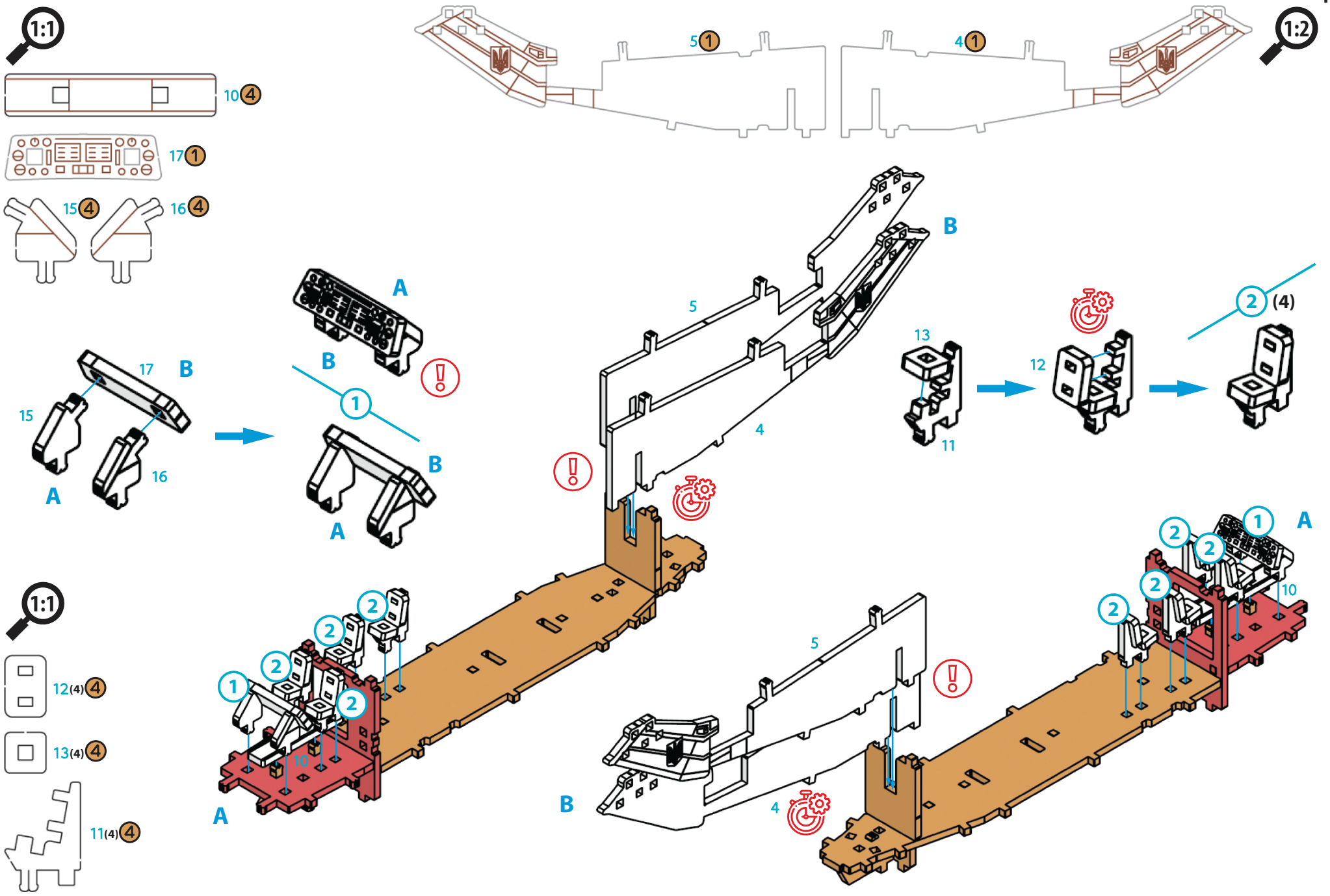
1:1
10 4
17 1
15 4
16 4
1:2
5 1
4 1
A
B
17
15
16
1
5
4
13
11
12
2 (4)
10
1:1
12(4) 4
13(4) 4
11(4) 4

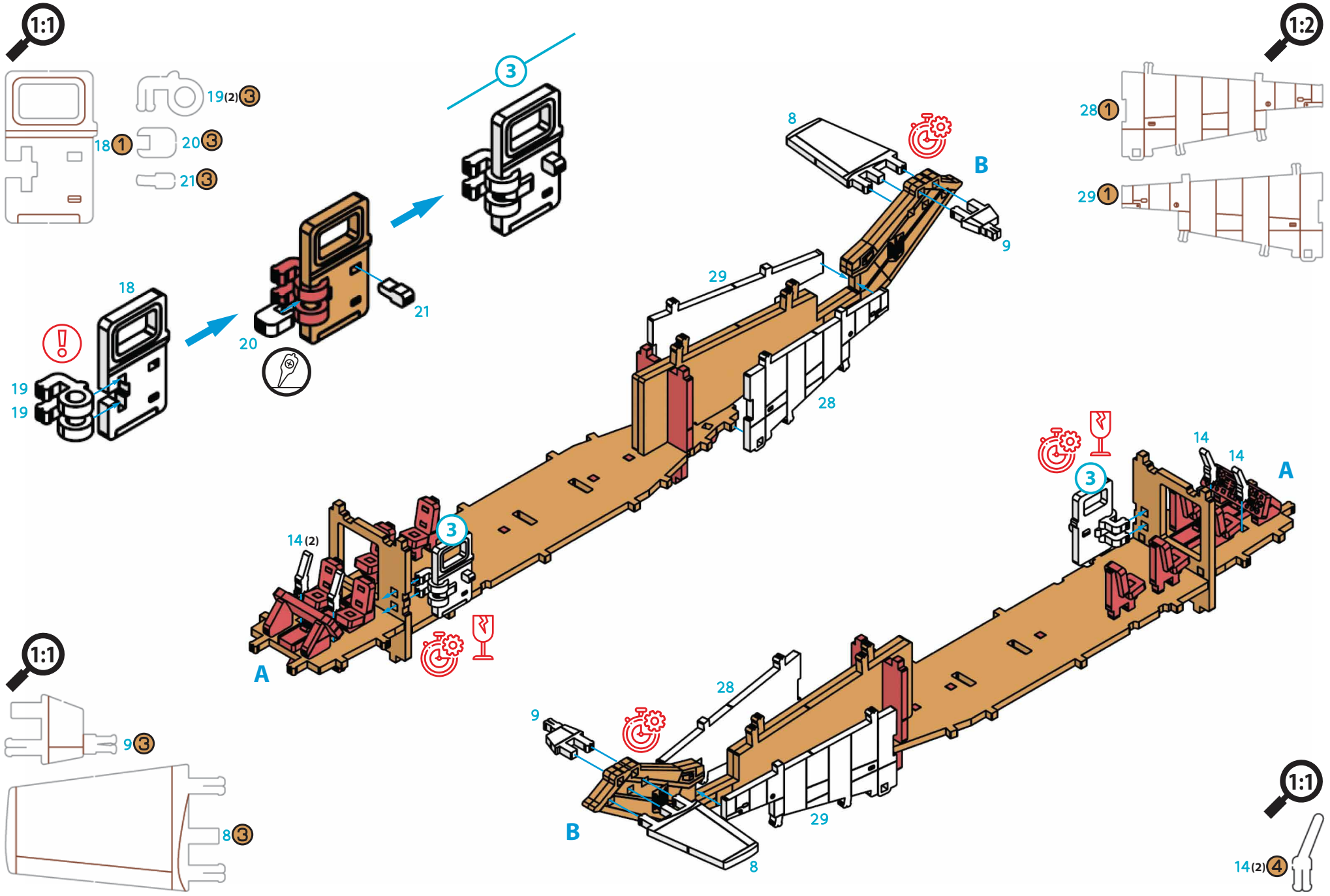
1:1
18 1
19 (2) 3
20 3
21 3
3
18
19
19
20
21
8
B
9
29
28
14 (2)
A
14
14
1:2
28 1
29 1
1:1
9 3
8 3
9
28
29
B
8
1:1
14 (2) 4

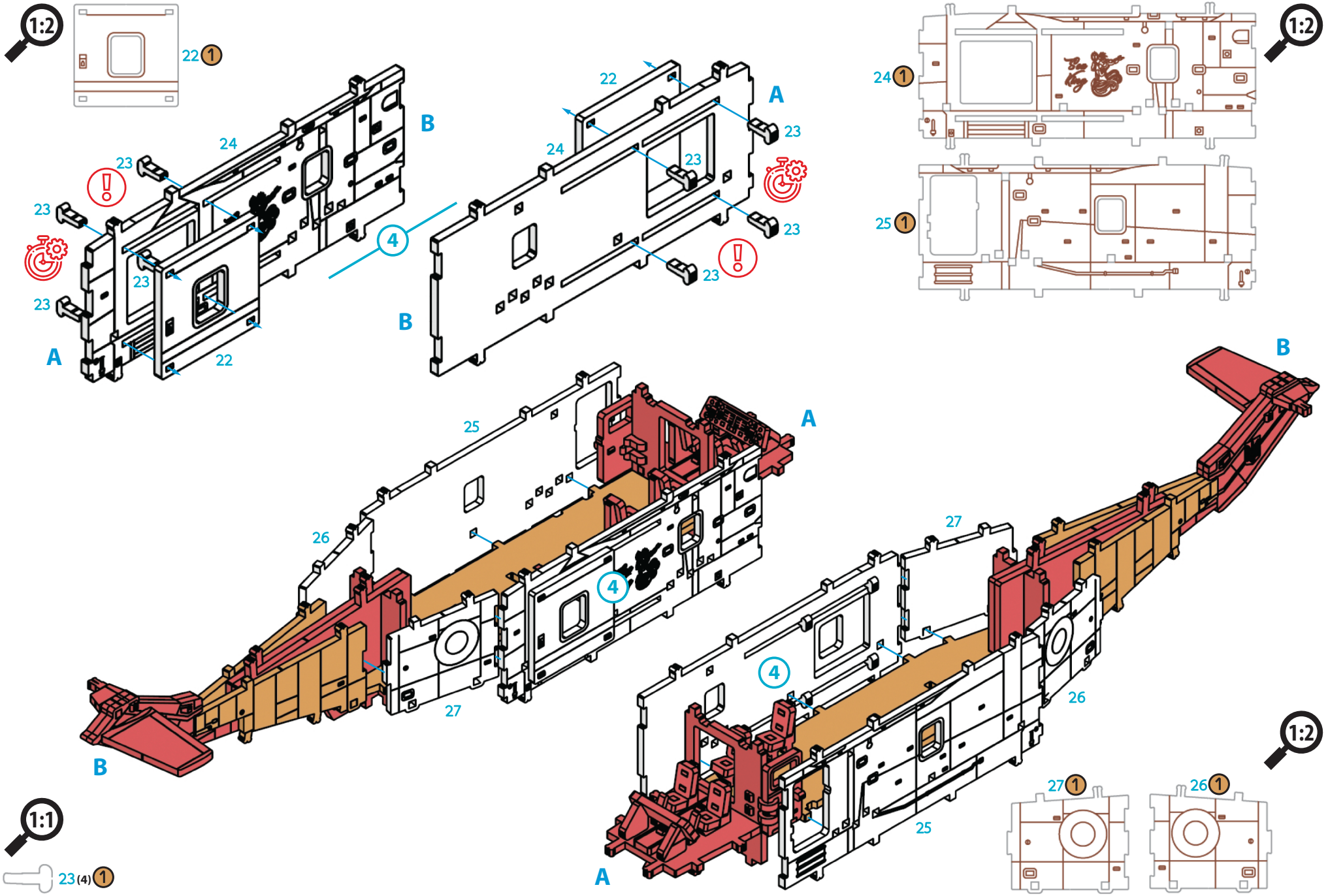
1:2
22 1
24
23
23
23
23
22
A
B
4
22
24
23
23
23
23
A
B
1:2
24 1
25 1
25
26
27
A
B
4
27
4
26
25
A
B
1:2
27 1
26 1
1:1
23 (4) 1

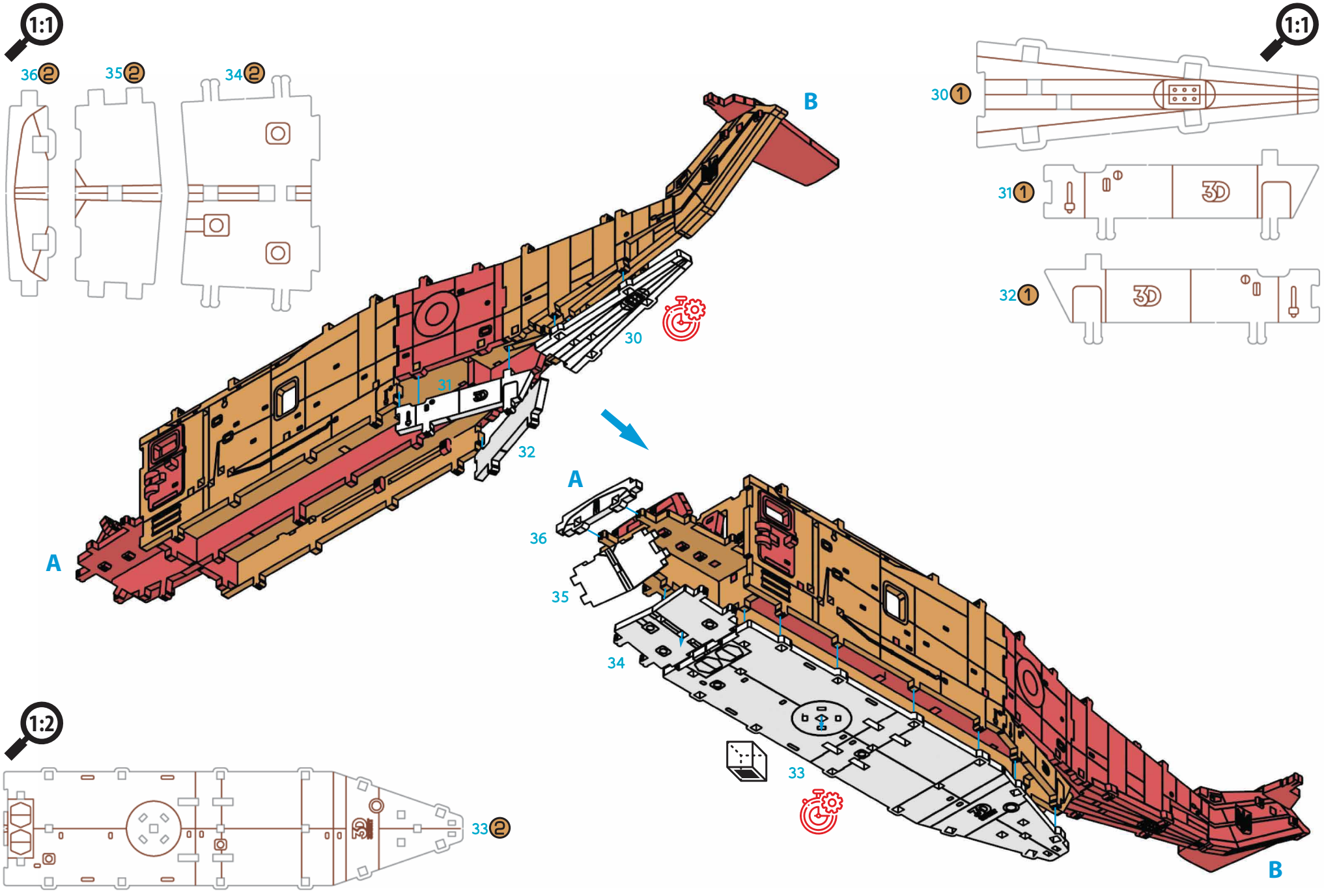
1:1
36 2
35 2
34 2
B
30
31
32
A
1:1
30 1
31 1
3D
32 1
3D
A
36
35
34
33
B
1:2
33 2

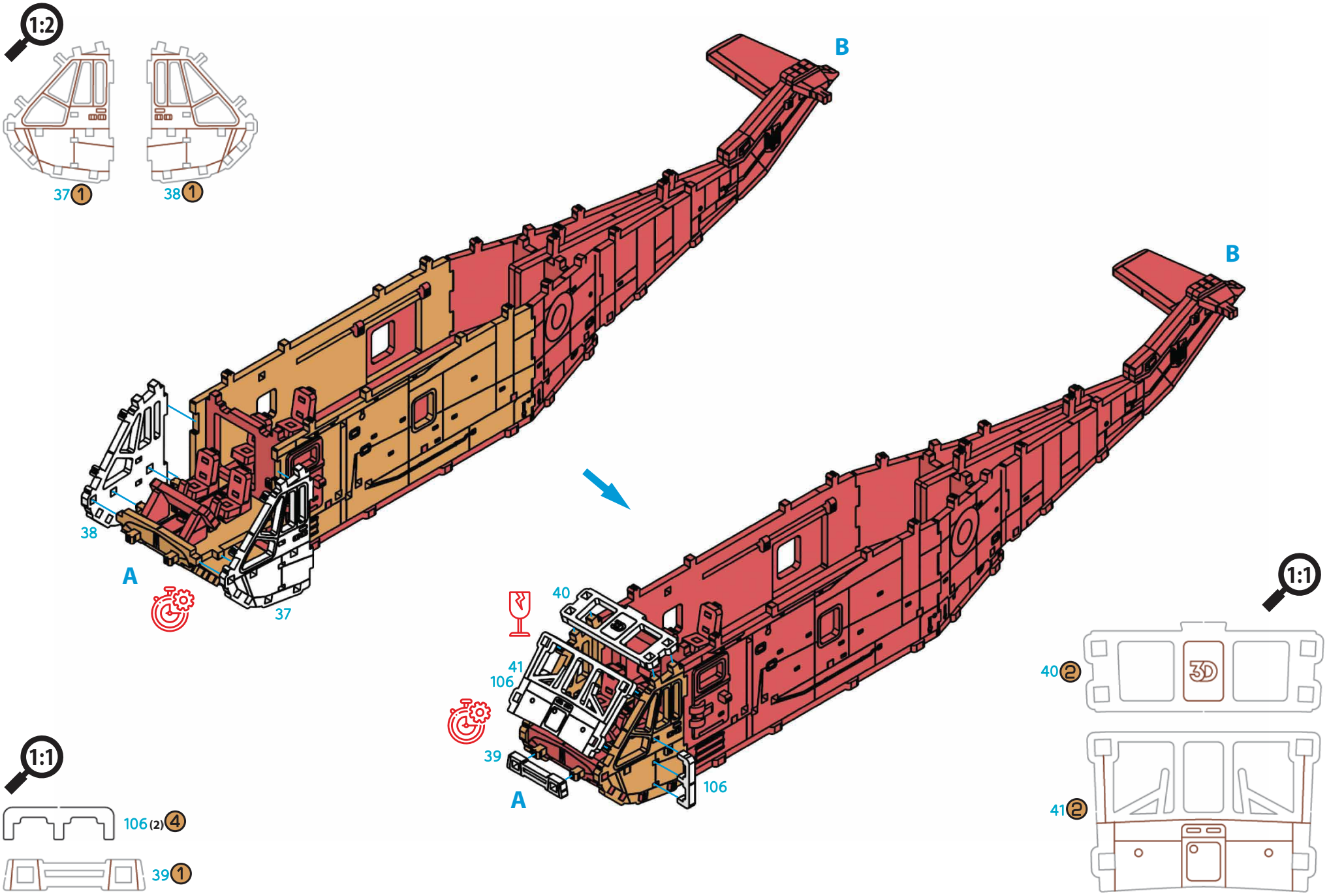
1:2
37 1
38 1
B
B
38
A
37
40
41
106
39
A
106
1:1
106 (2) 4
39 1
1:1
40 2
41 2

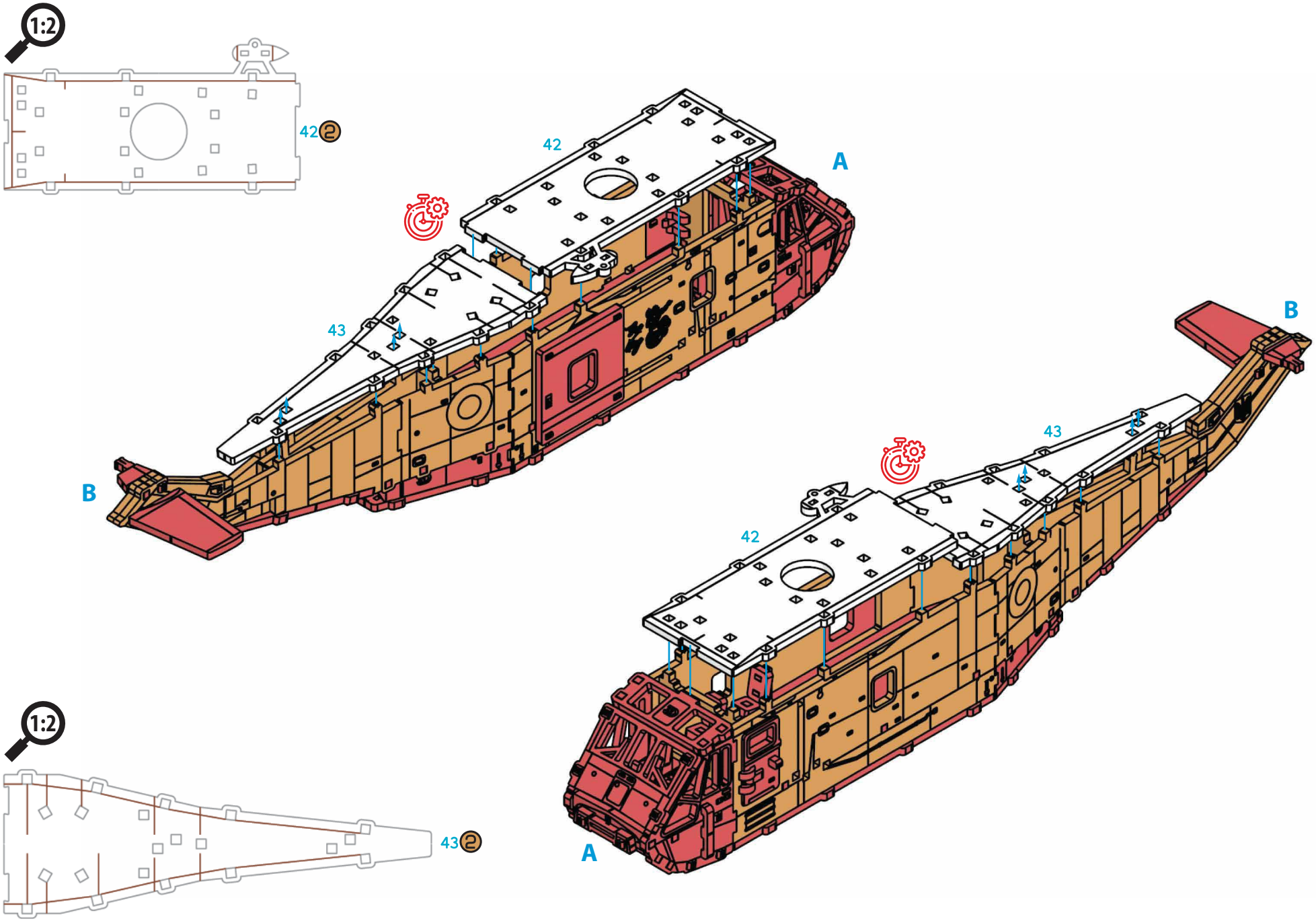
1:2
42 2
42
A
43
B
B
43
42
A
1:2
43 2

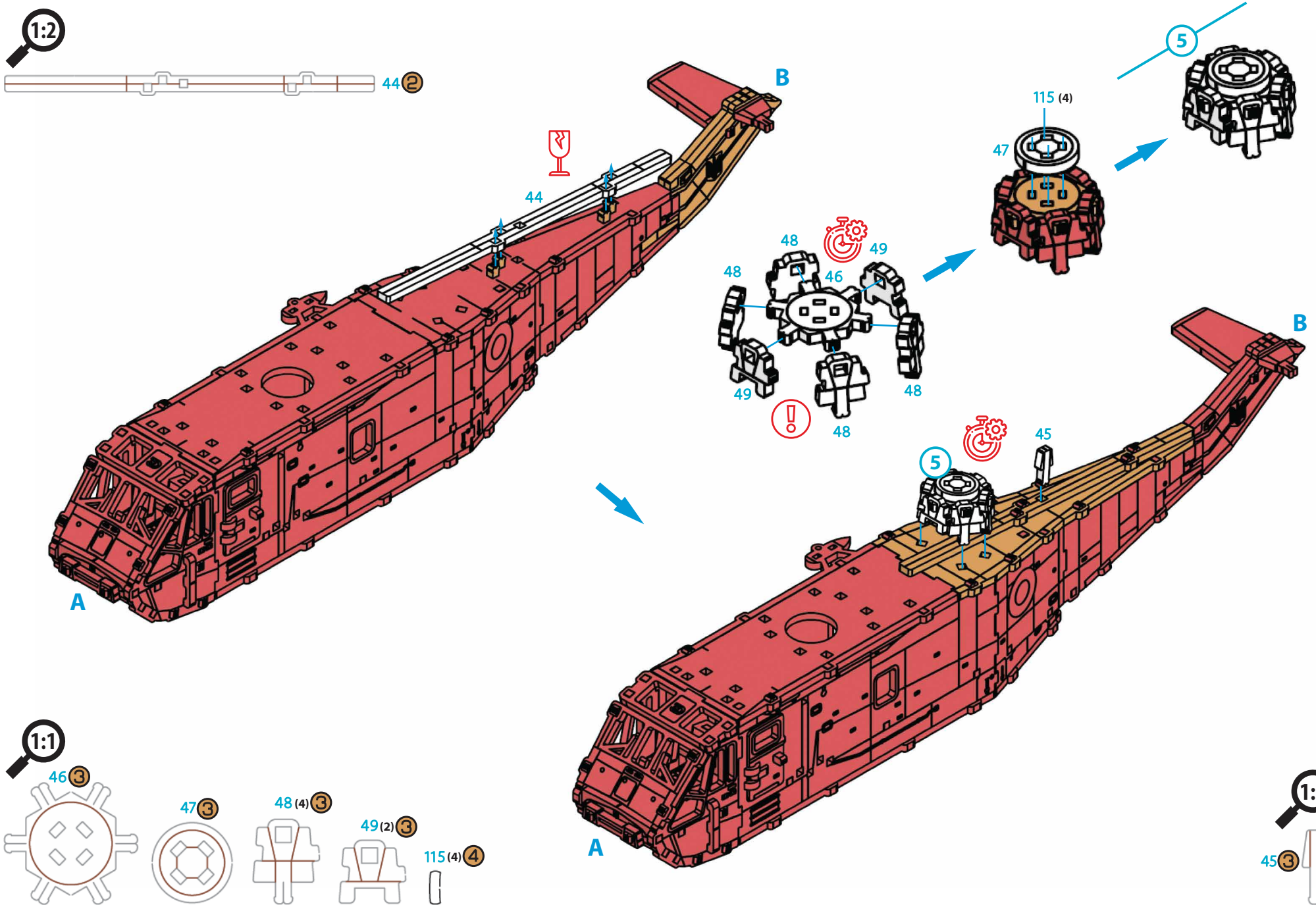
1:2
44 2
B
44
A
48
49
46
48
49
48
48
115 (4)
47
5
B
45
5
A
1:1
46 3
47 3
48 (4) 3
49 (2) 3
115 (4) 4
1:1
45 3

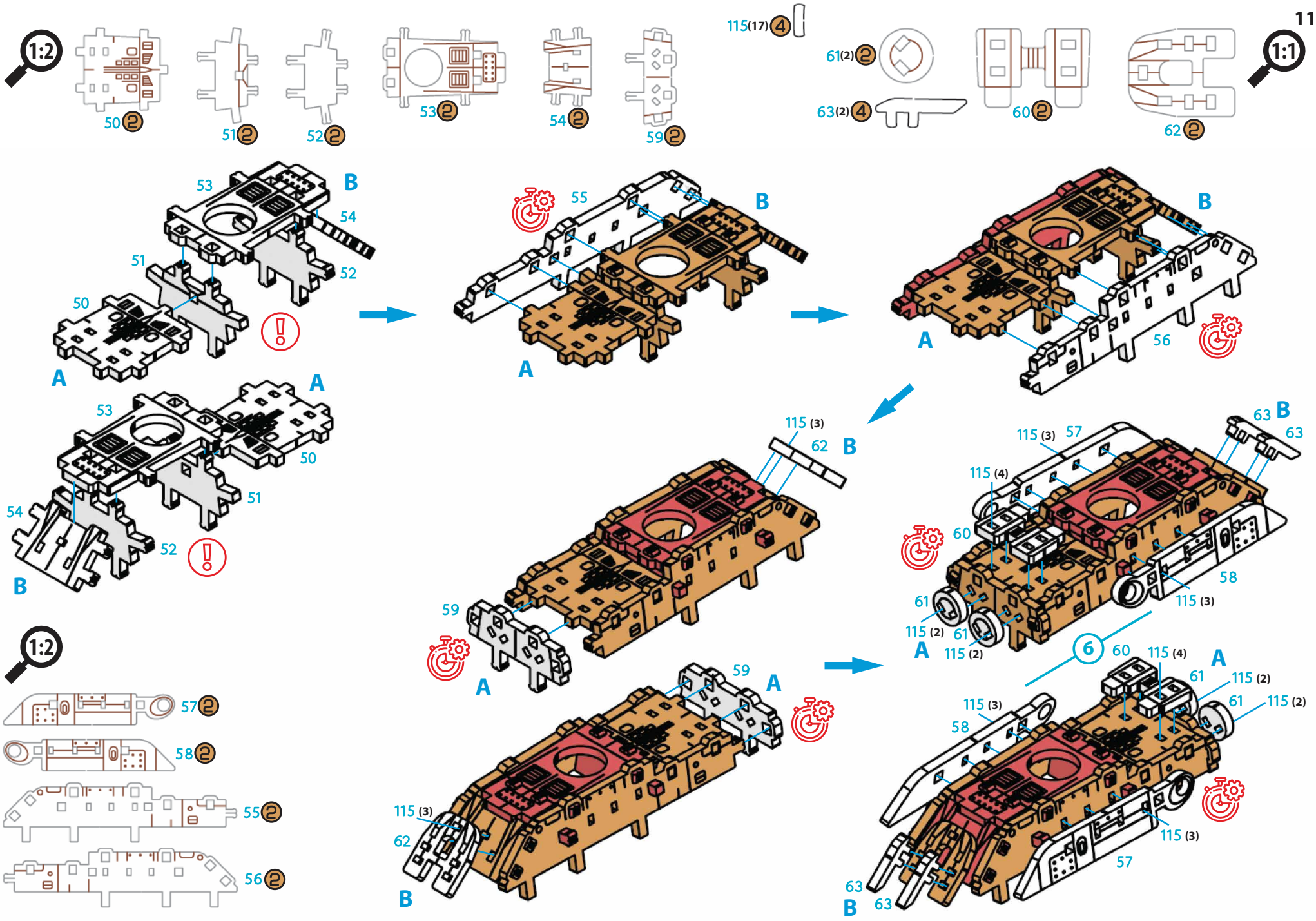
1:2
50 (2)
51 (2)
52 (2)
53 (2)
54 (2)
59 (2)
115 (17) (4)
61 (2) (2)
63 (2) (4)
60 (2)
62 (2)
1:1
53
B
54
51
52
50
A
A
53
50
54
51
52
B
55
B
A
A
56
115 (3)
62
B
59
A
115 (3)
62
B
115 (3)
57
63
B
63
115 (4)
60
58
61
115 (3)
115 (2)
61
115 (2)
A
6
60
115 (4)
A
61
115 (2)
115 (3)
58
61
115 (2)
115 (3)
57
63
63
B
1:2
57 (2)
58 (2)
55 (2)
56 (2)

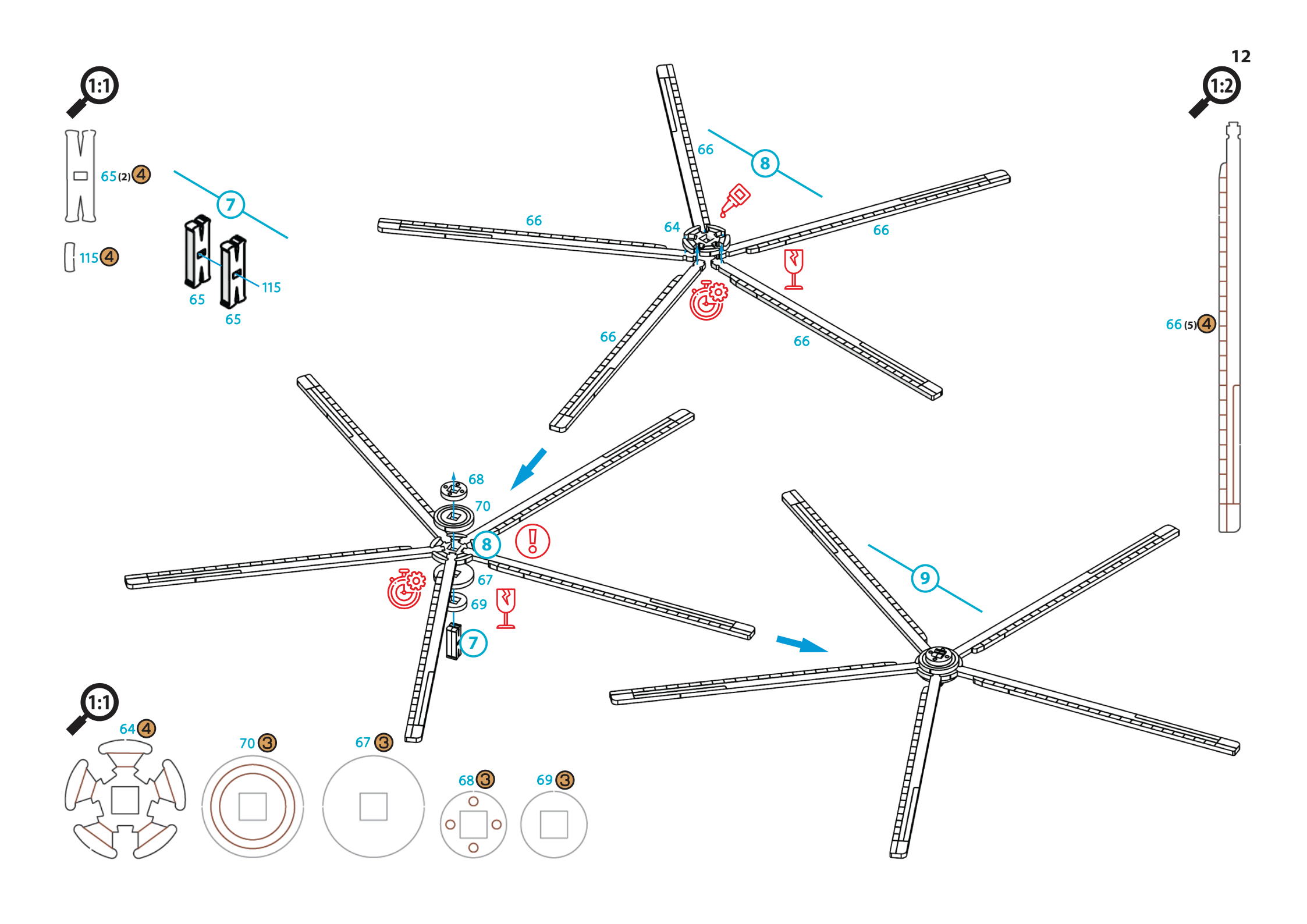
1:1
65 (2) 4
115 4
7
65
115
65
66
8
64
66
66
66
66
66 (5) 4
1:2
68
70
8
67
69
7
9
1:1
64 4
70 3
67 3
68 3
69 3

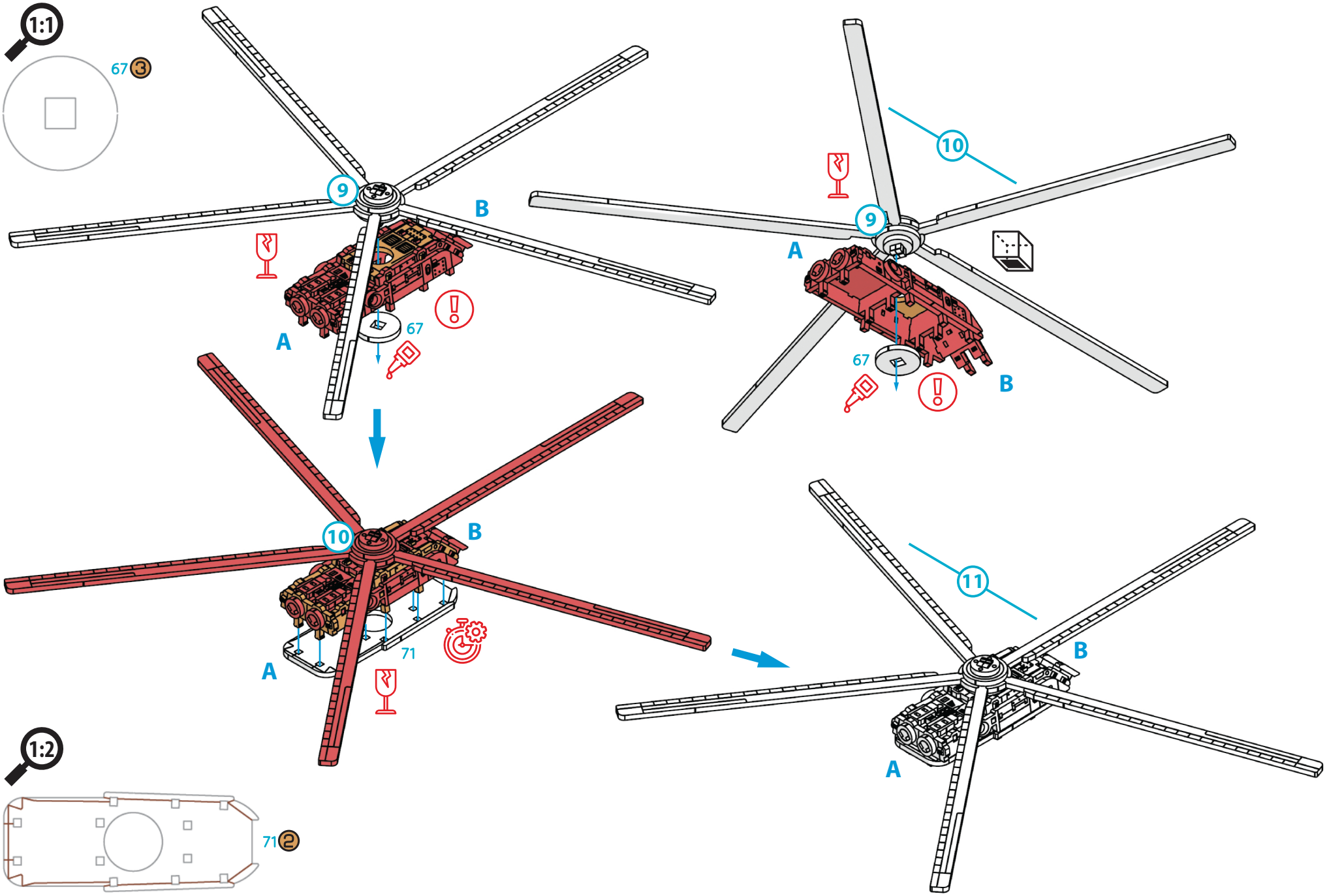
1:1
67 3
9
B
A
67
10
9
A
67
B
10
B
A
71
11
B
A
1:2
71 2

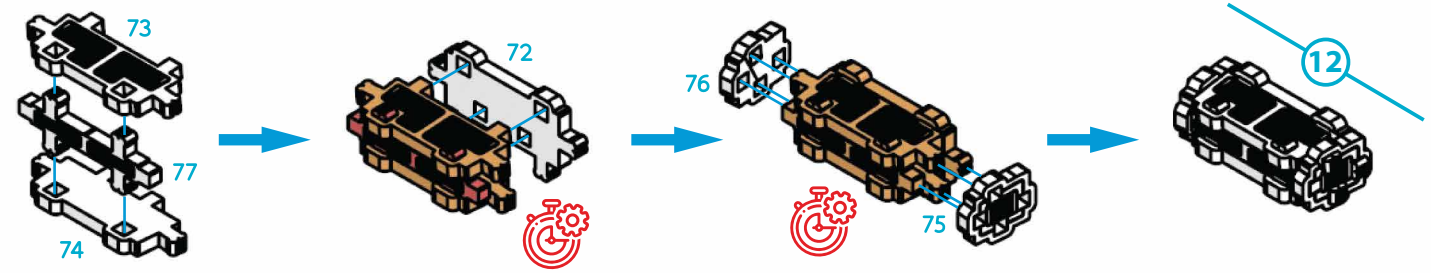
73
77
74
72
76
75
12

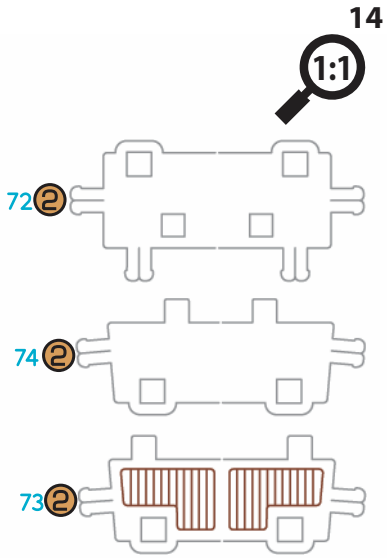
1:1
72 2
74 2
73 2

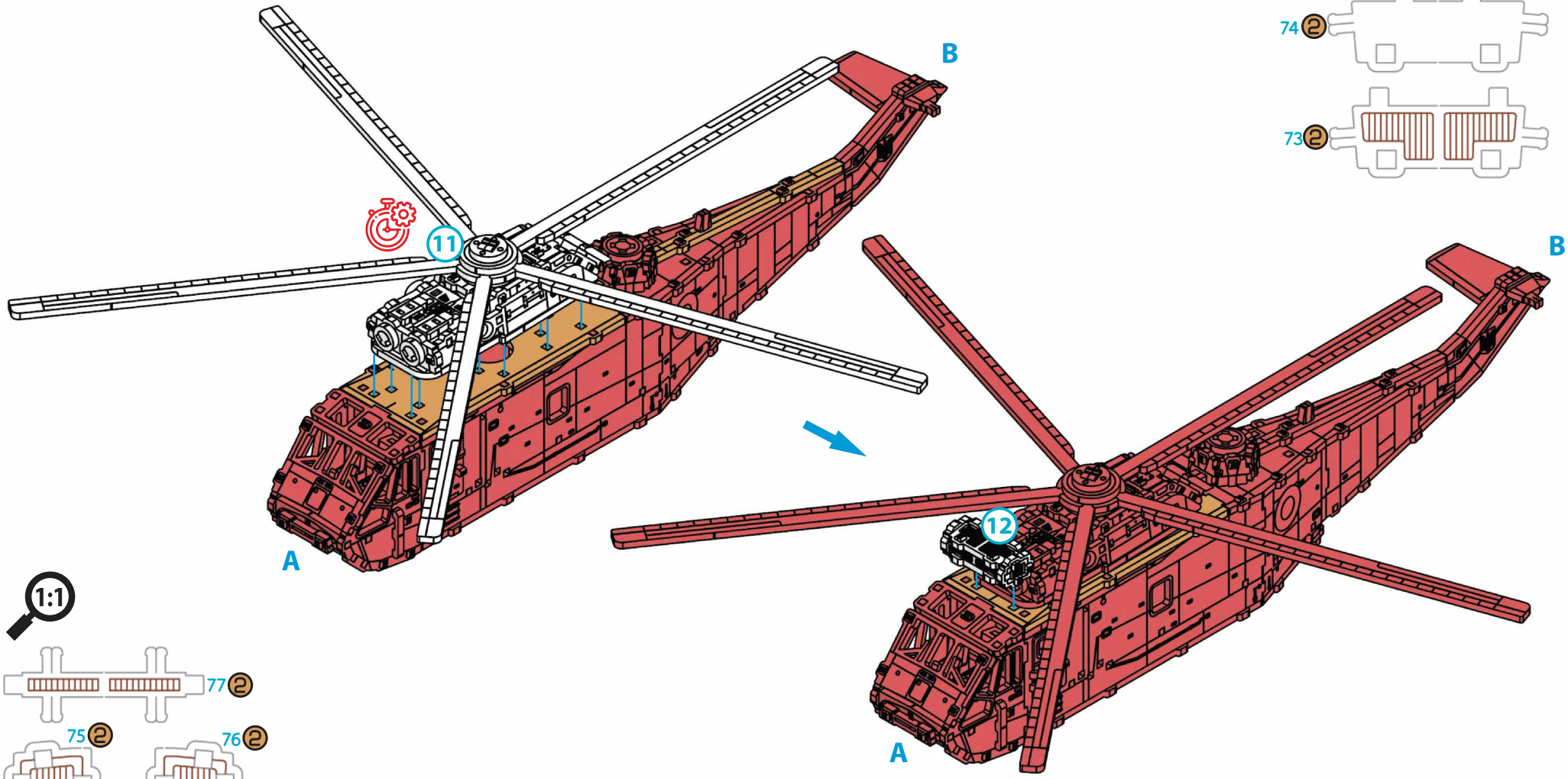
B
11
A
B
12
A

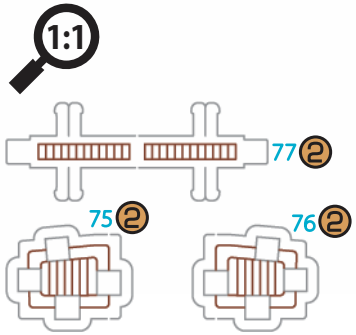
1:1
77 2
75 2
76 2

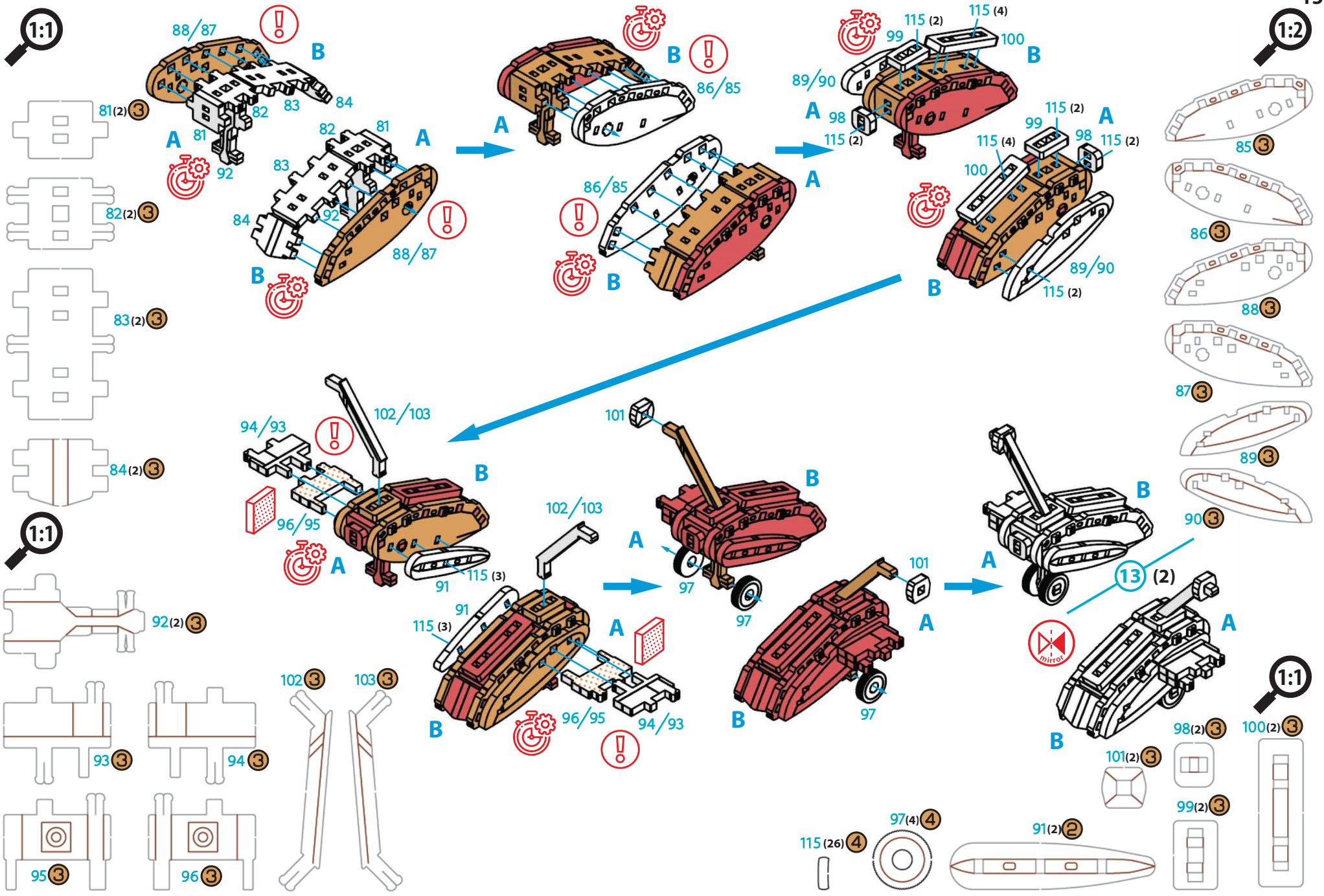
1:1
1:2
1:1
1:1
88/87
B
81(2) 3
82
83
84
A
81
92
82
81
A
83
84
92
88/87
B
82(2) 3
83(2) 3
84(2) 3
A
B
86/85
86/85
A
B
115 (2)
115 (4)
99
100
B
89/90
A
98
115 (2)
115 (2)
99
A
98
115 (2)
115 (4)
100
89/90
115 (2)
B
85 3
86 3
88 3
87 3
89 3
90 3
94/93
102/103
B
96/95
A
91
115 (3)
102/103
91
115 (3)
A
B
96/95
94/93
101
B
A
97
97
101
A
B
97
A
B
13 (2)
A
B
mirror
92(2) 3
93 3
94 3
95 3
96 3
102 3
103 3
98(2) 3
100(2) 3
101(2) 3
99(2) 3
97(4) 4
91(2) 2
115 (26) 4

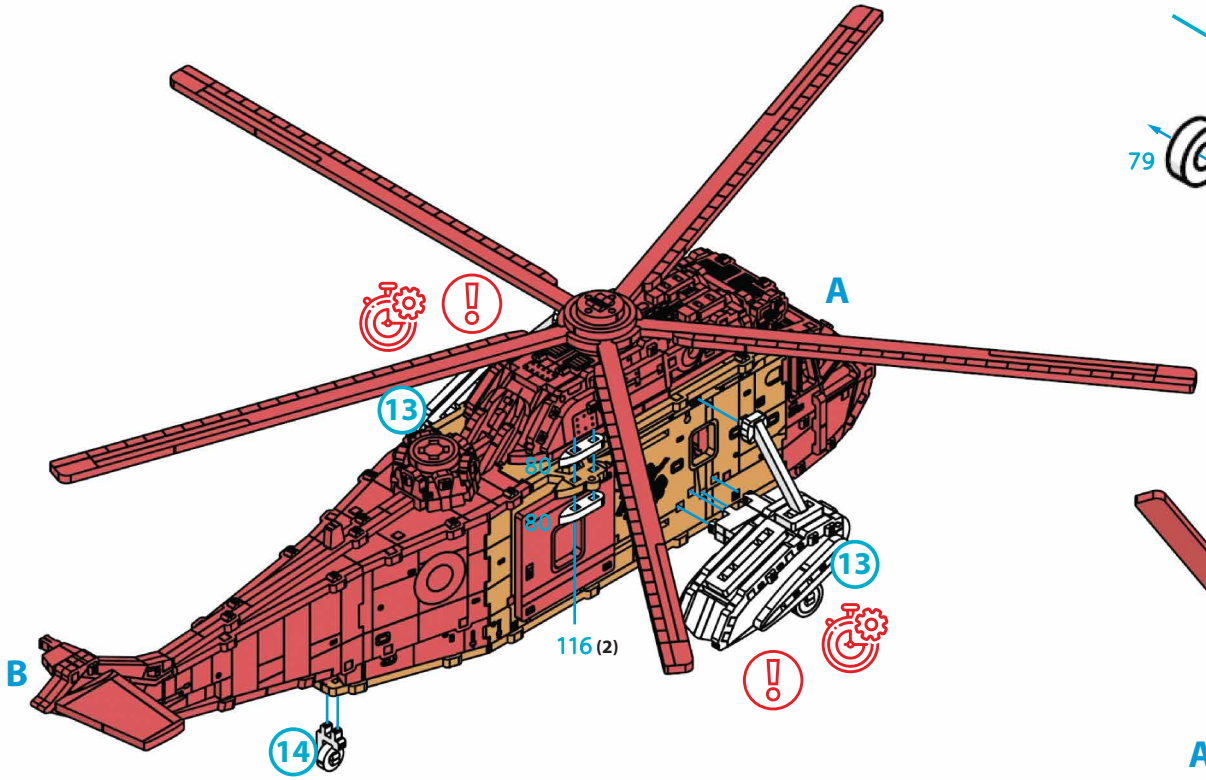
A
B
13
80
80
116 (2)
13
14

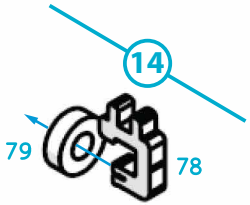
14
79
78

1:1
78 4
79 4

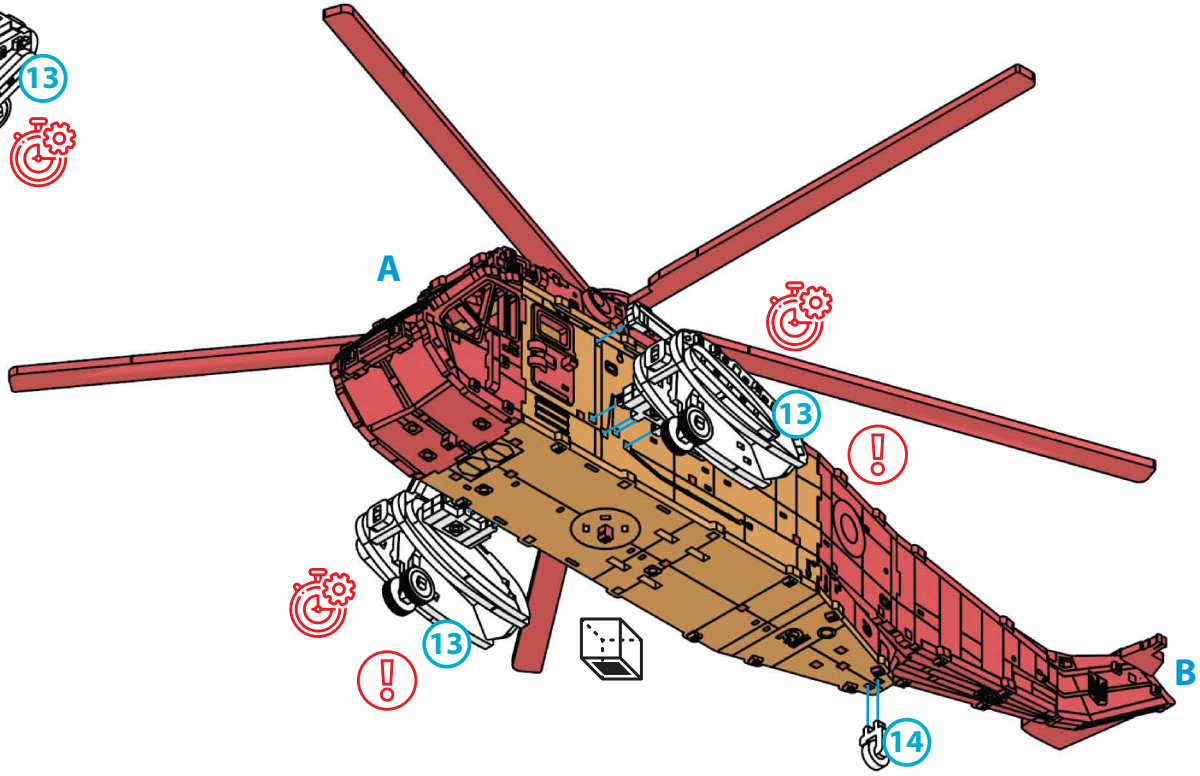
A
13
13
14
B

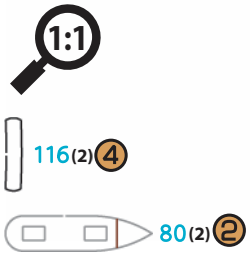
1:1
116 (2) 4
80 (2) 2

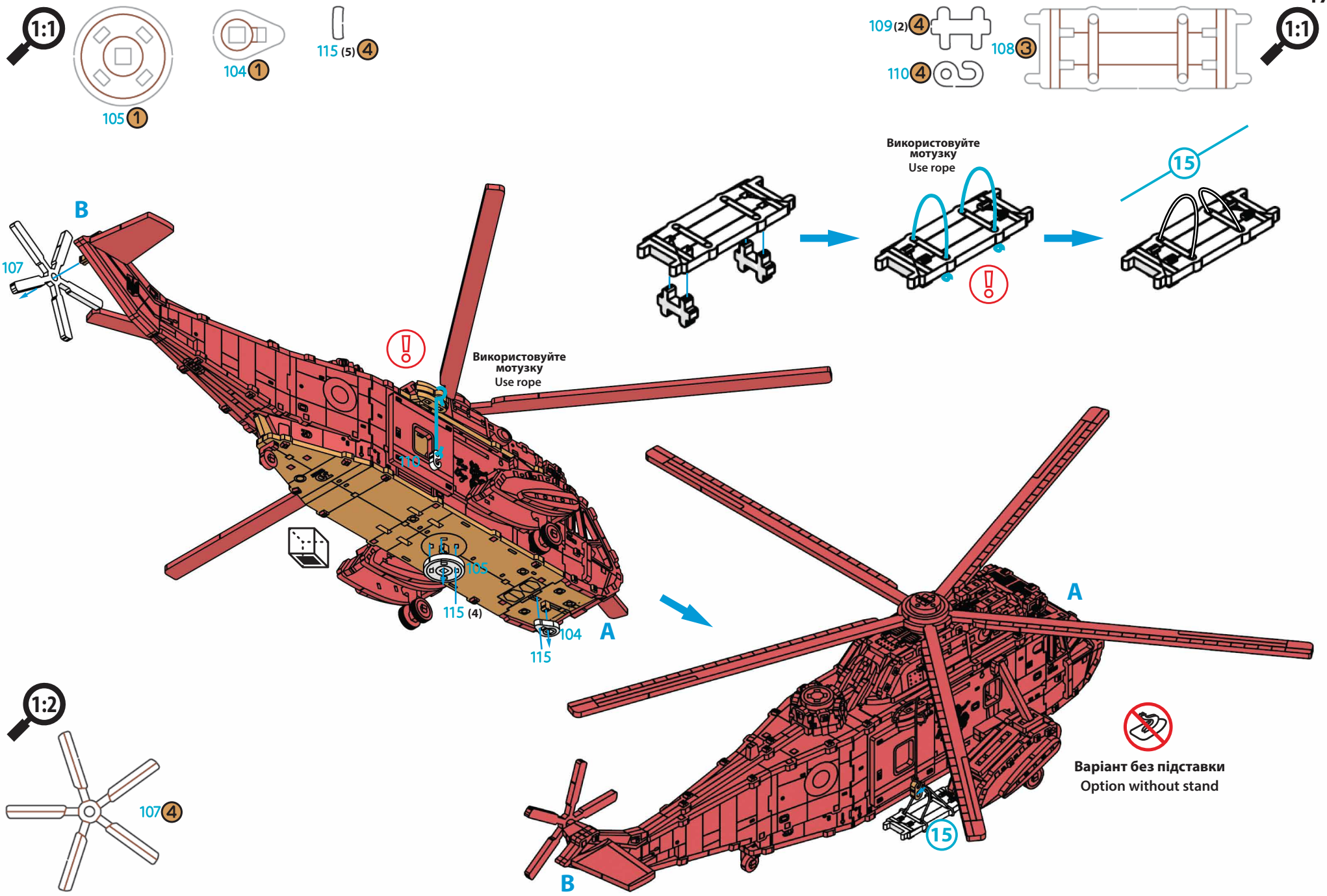
1:1
105 1
104 1
115 (5) 4
109 (2) 4
110 4
108 3
1:1
Використовуйте мотузку
Use rope
15
B
107
Використовуйте мотузку
Use rope
110
105
115 (4)
104
115
A
A
15
B
1:2
107 4
Варіант без підставки
Option without stand

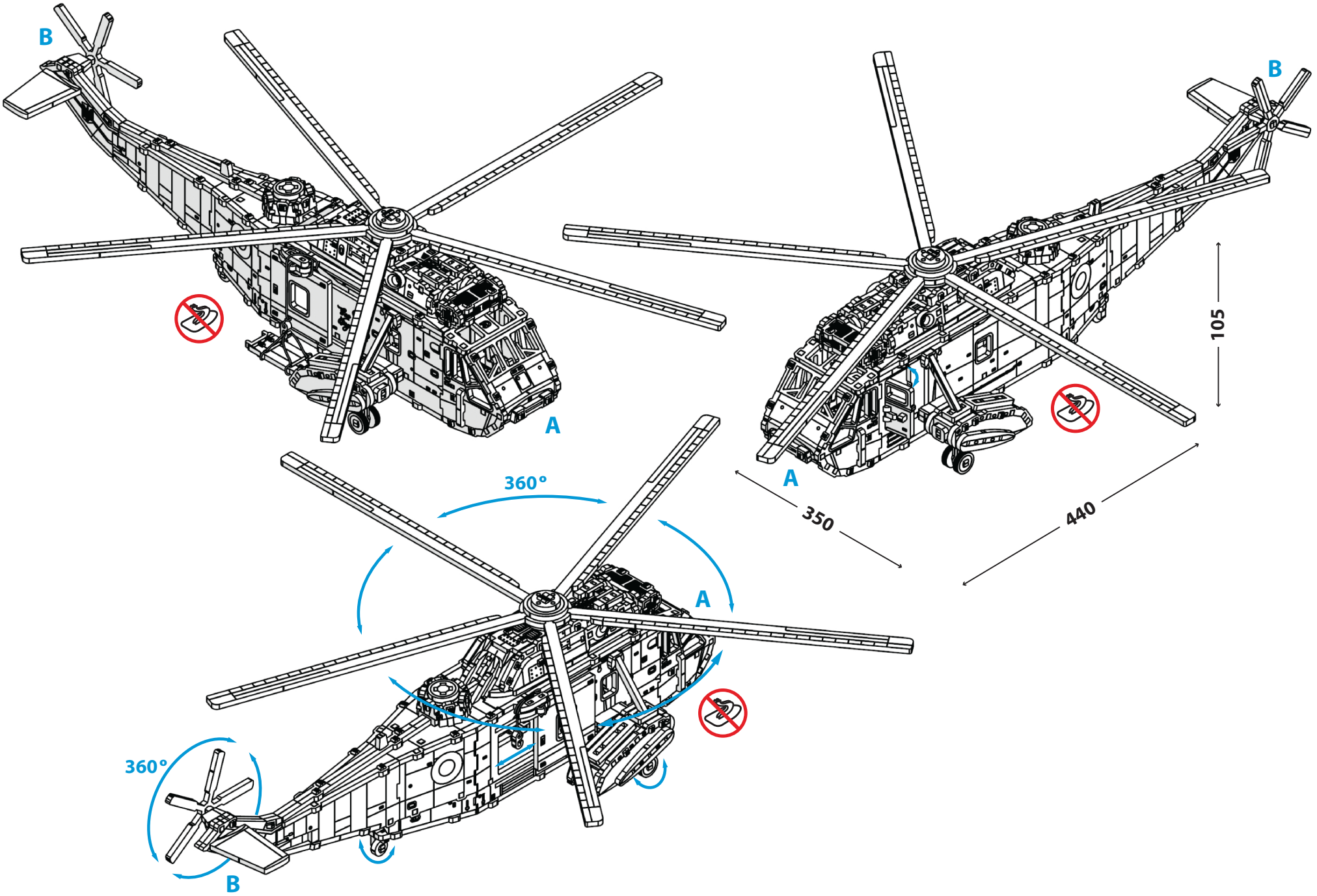
B
A
B
A
105
350
440
360°
A
360°
B

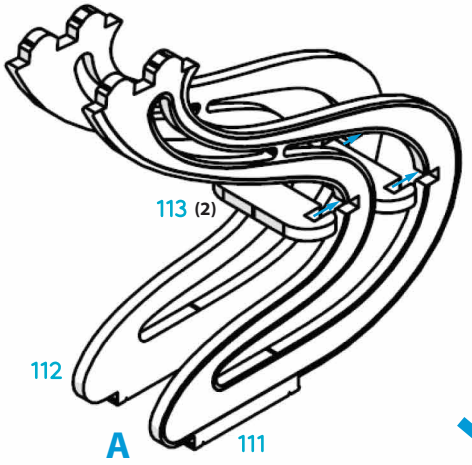
B
113 (2)
112
A
111

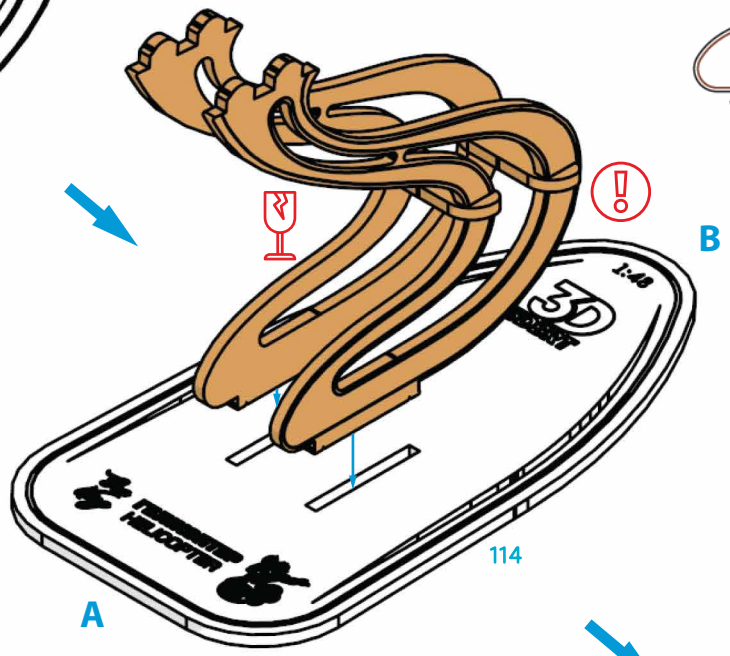
B
114
A

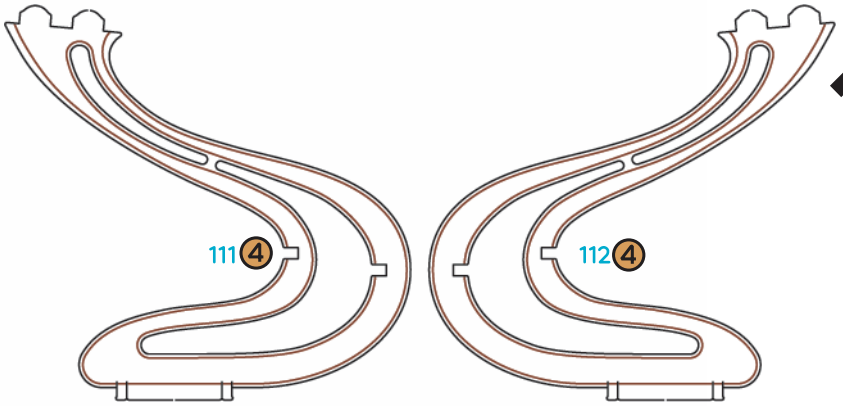
1:2
111 4
112 4

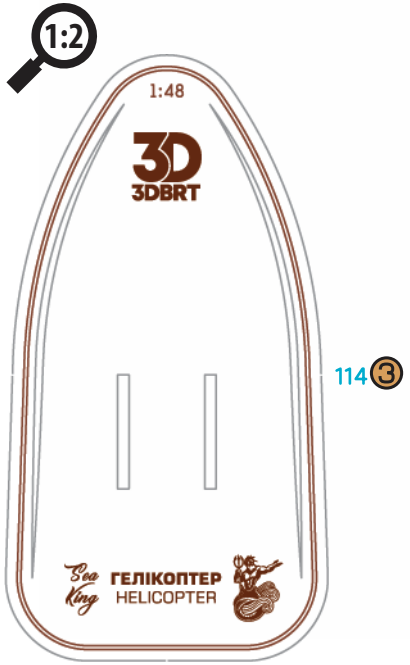
1:2
1:48
3D
3DBRT
114 3
Sea King
ГЕЛІКОПТЕР
HELICOPTER

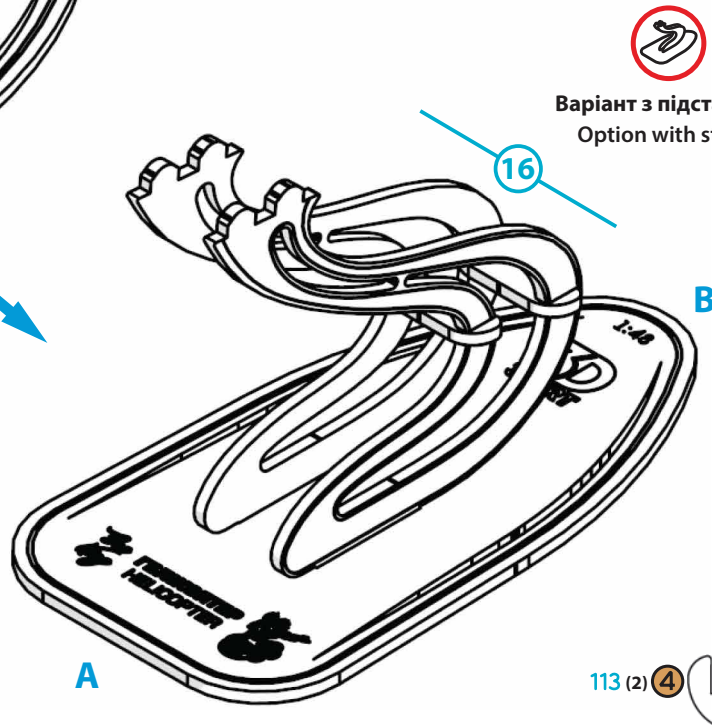
Варіант з підставкою
Option with stand
16
B
A

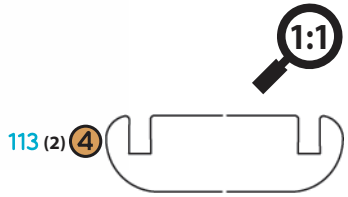
1:1
113 (2) 4

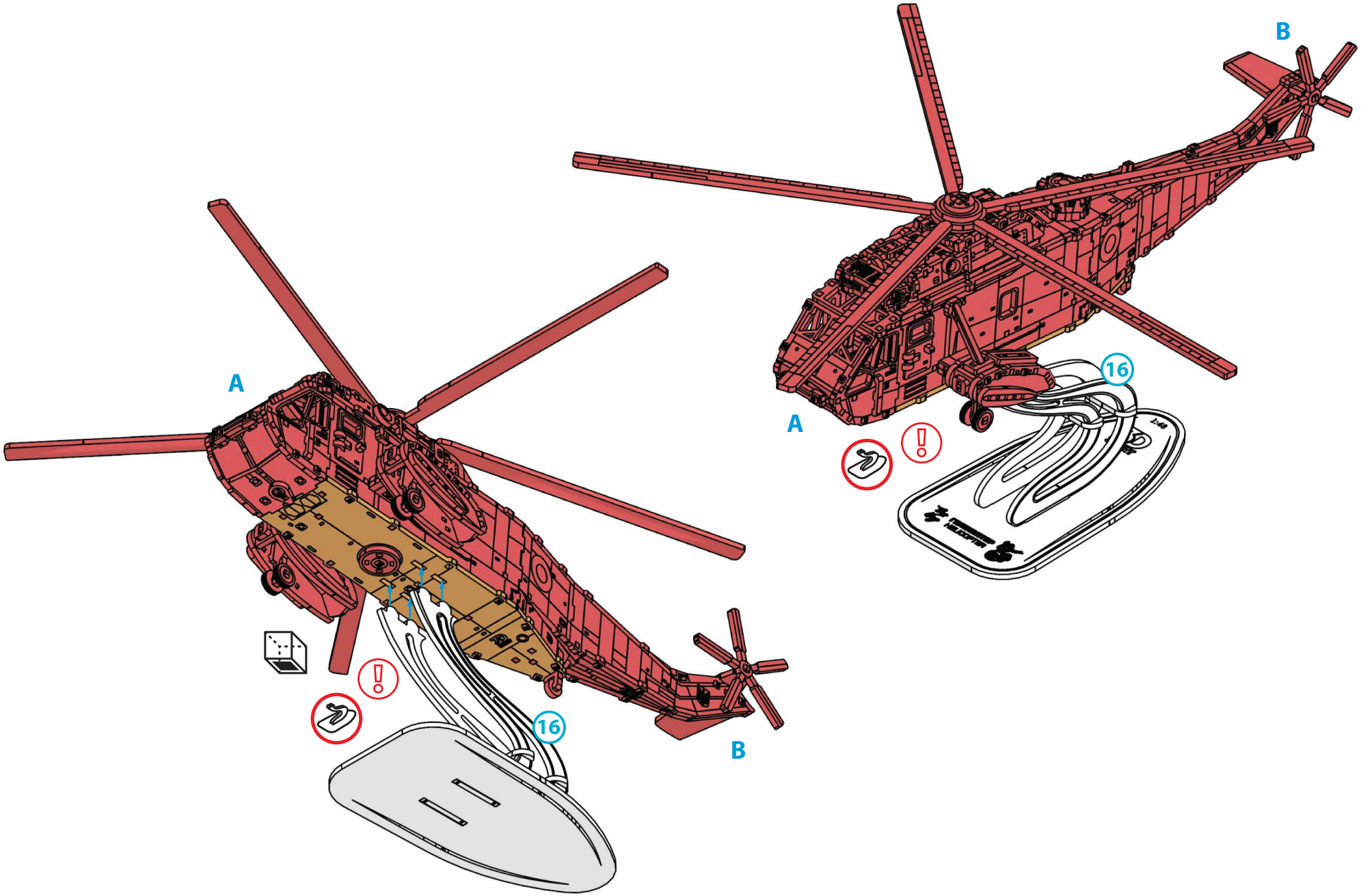
A
B
16
A
B
16

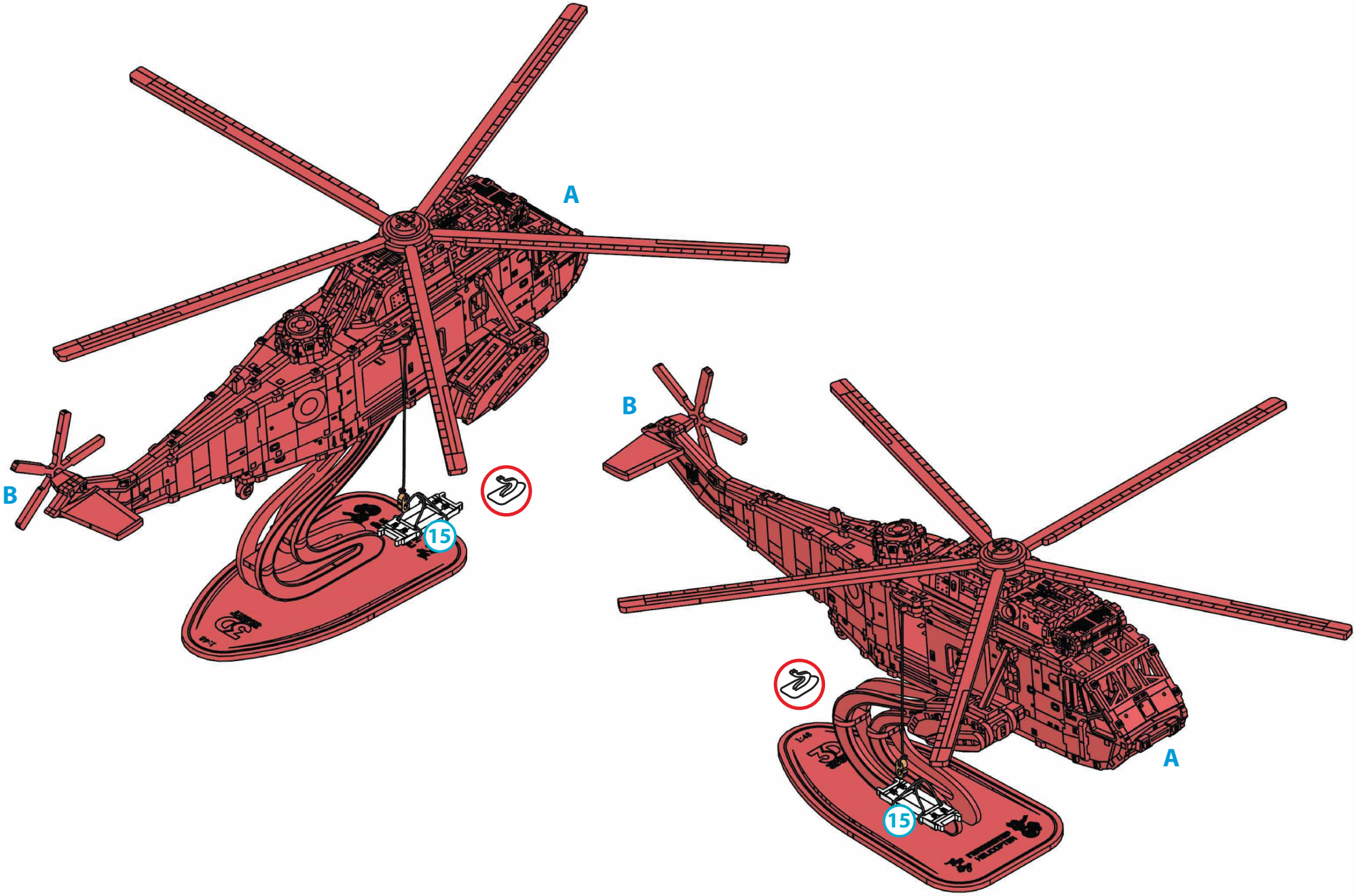
A
B
15
B
A
15

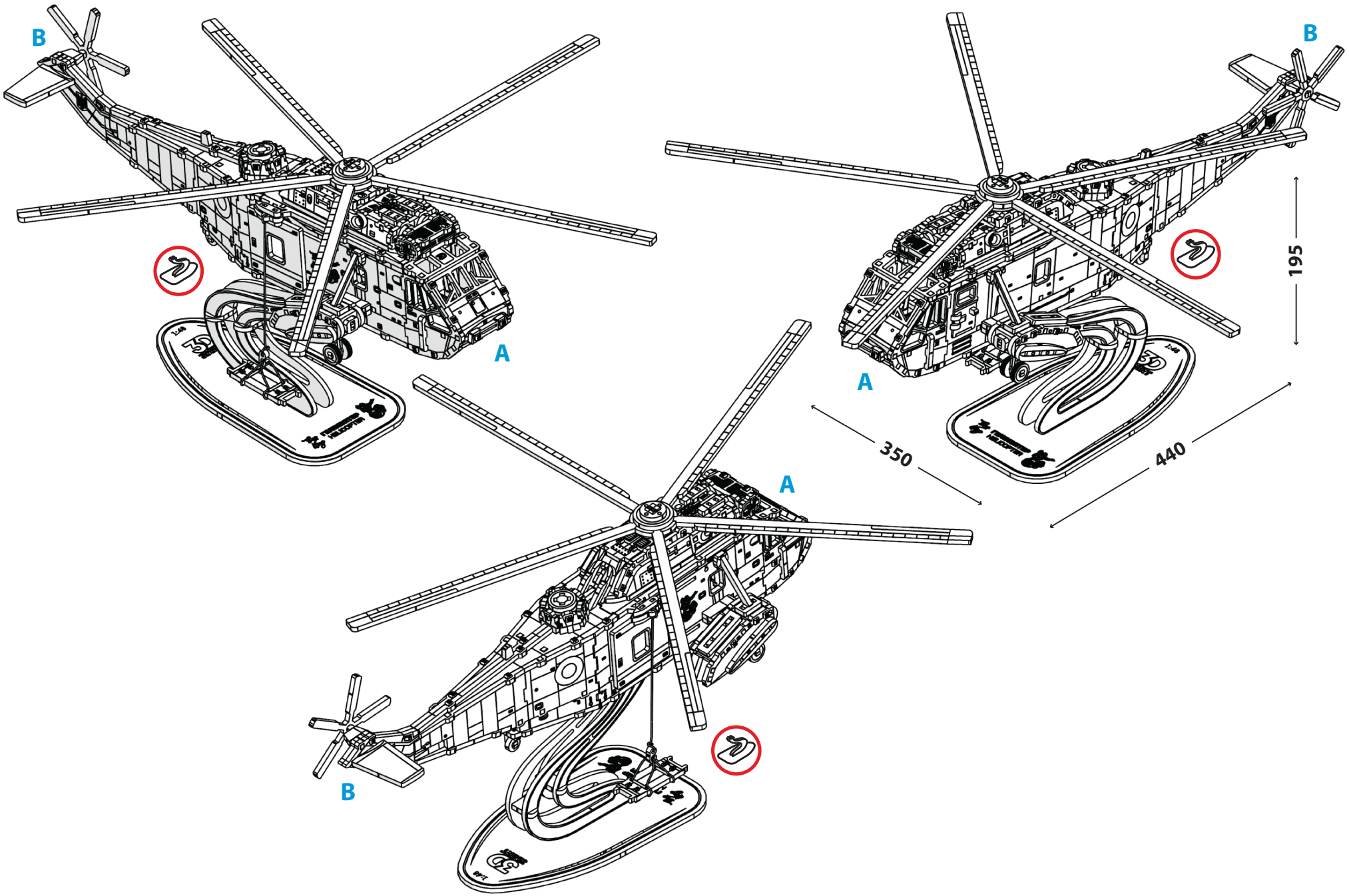
B
A
B
A
195
350
440
A
B

0409 (52)

БІЛИЙ & ЧОРНИЙ
WHITE & BLACK

0409 (99)

КОЛЬОРОВИЙ / АРМІЙСЬКИЙ
COLOURED / ARMY

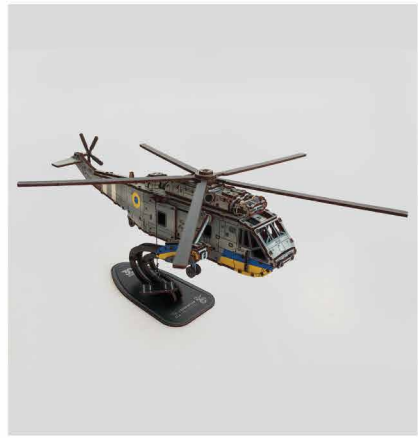

0410 (99)

КОЛЬОРОВИЙ / РЯТУВАЛЬНИЙ
COLOURED / RESCUE

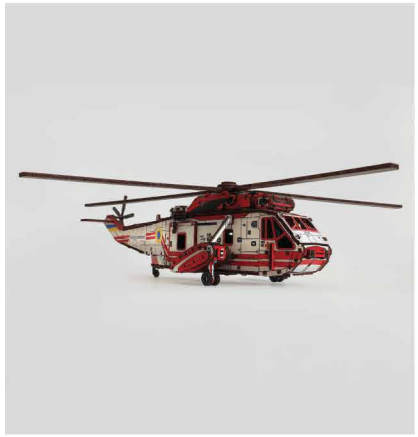

HELICOPTER/ГЕЛІКОПТЕР

0409 (52)

БІЛИЙ & ЧОРНИЙ
WHITE & BLACK

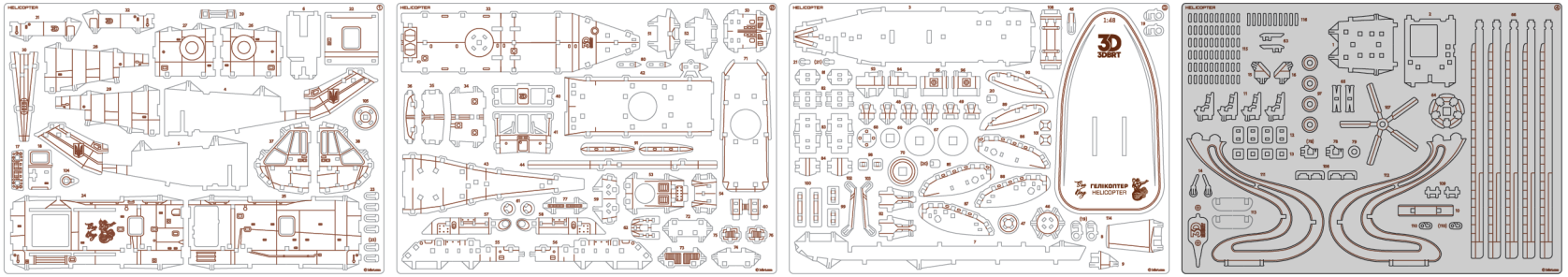

0409 (99)

КОЛЬОРОВИЙ / АРМІЙСЬКИЙ
COLOURED / ARMY

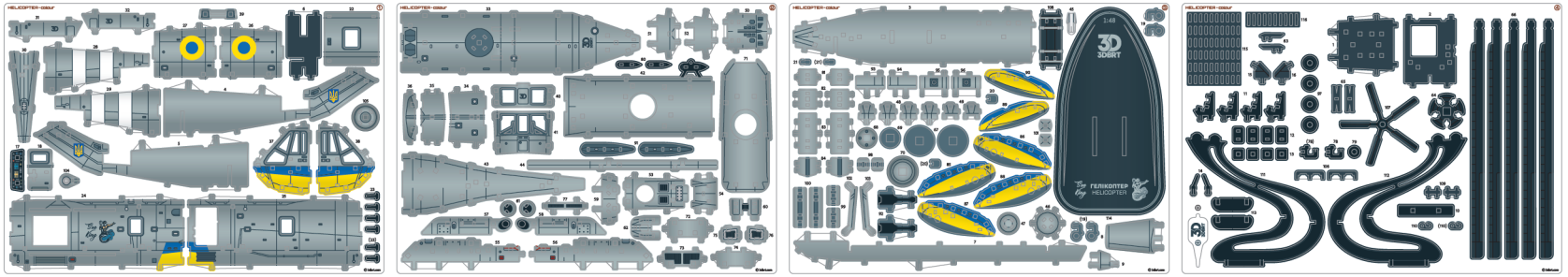

0410 (99)

КОЛЬОРОВИЙ / РЯТУВАЛЬНИЙ
COLOURED / RESCUE

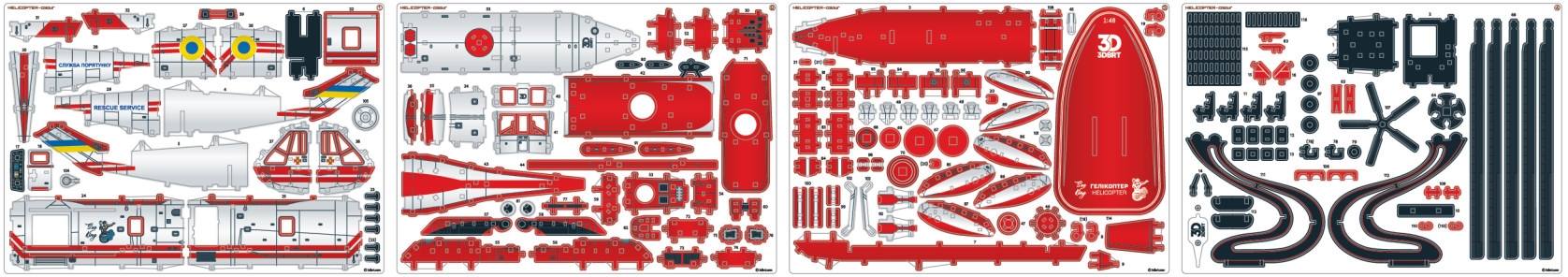

14+

Для дітей
від 14 років

For children
from 14 years

Діставайте деталі,
використовуючи допоміжний
елемент позначений +

Use the auxiliary element marked +,
to get the parts from the tablet

ECO

Екологічний та
природний матеріал

Eco-friendly and
natural material

Розвиває логіку
та дрібну моторику

Develops logic
and fine motor skills

3D
3DBRT

ВИРОБЛЕНО В УКРАЇНІ
MADE IN UKRAINE