TILT SEMI-TRAILER
ТЕНТОВАНИЙ ПРИЧІП

3DBRT

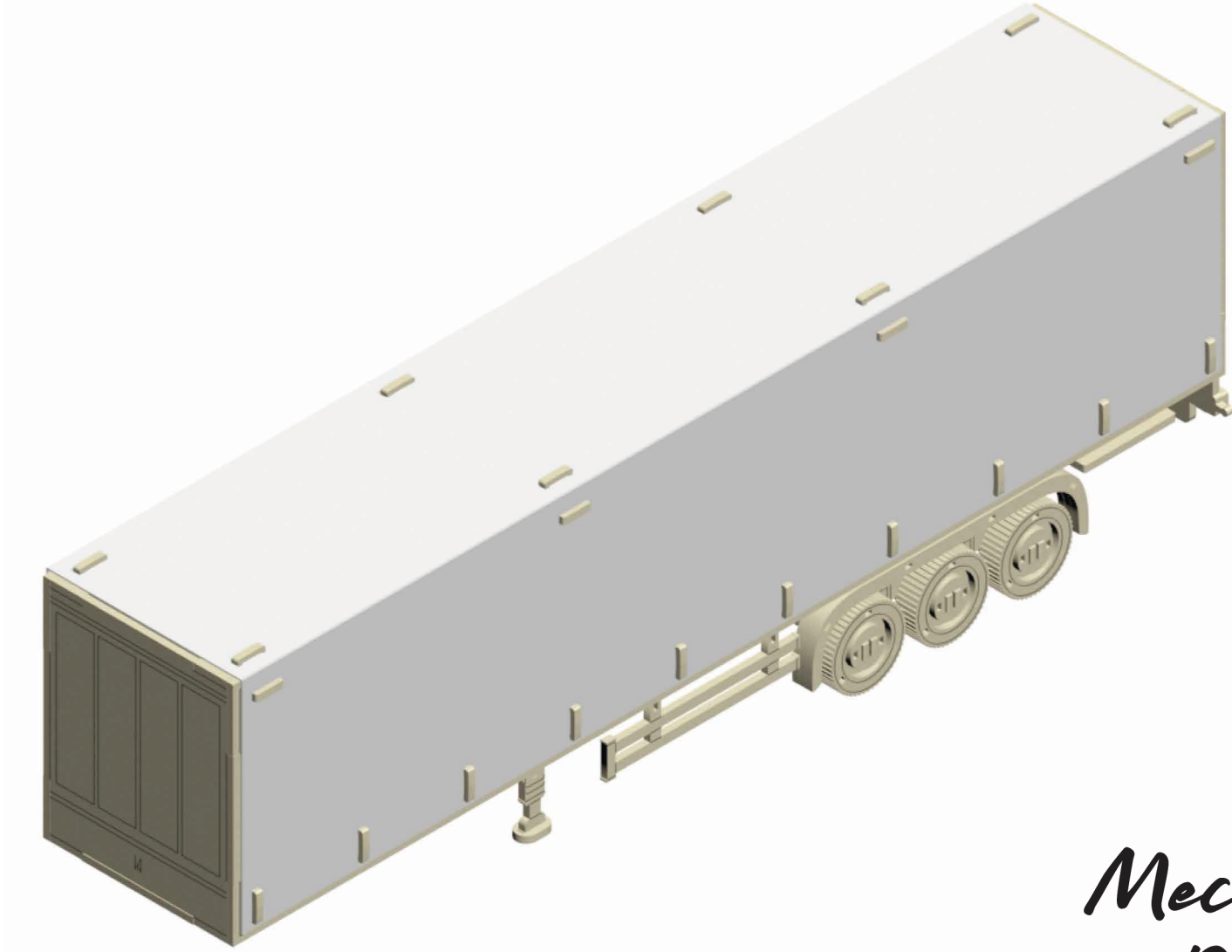

Mechanical 3D puzzle

M (scale) = 1:1

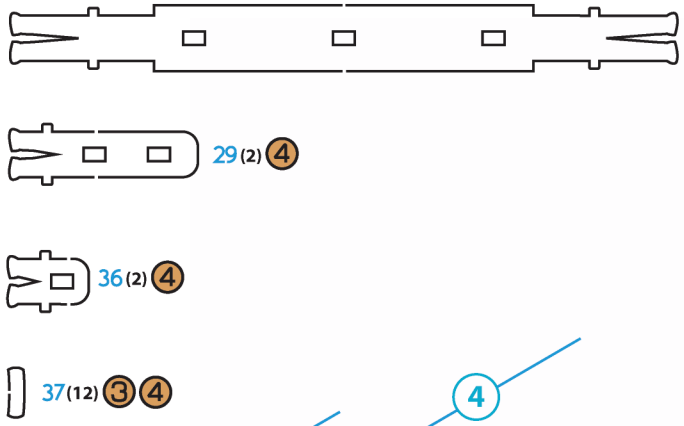

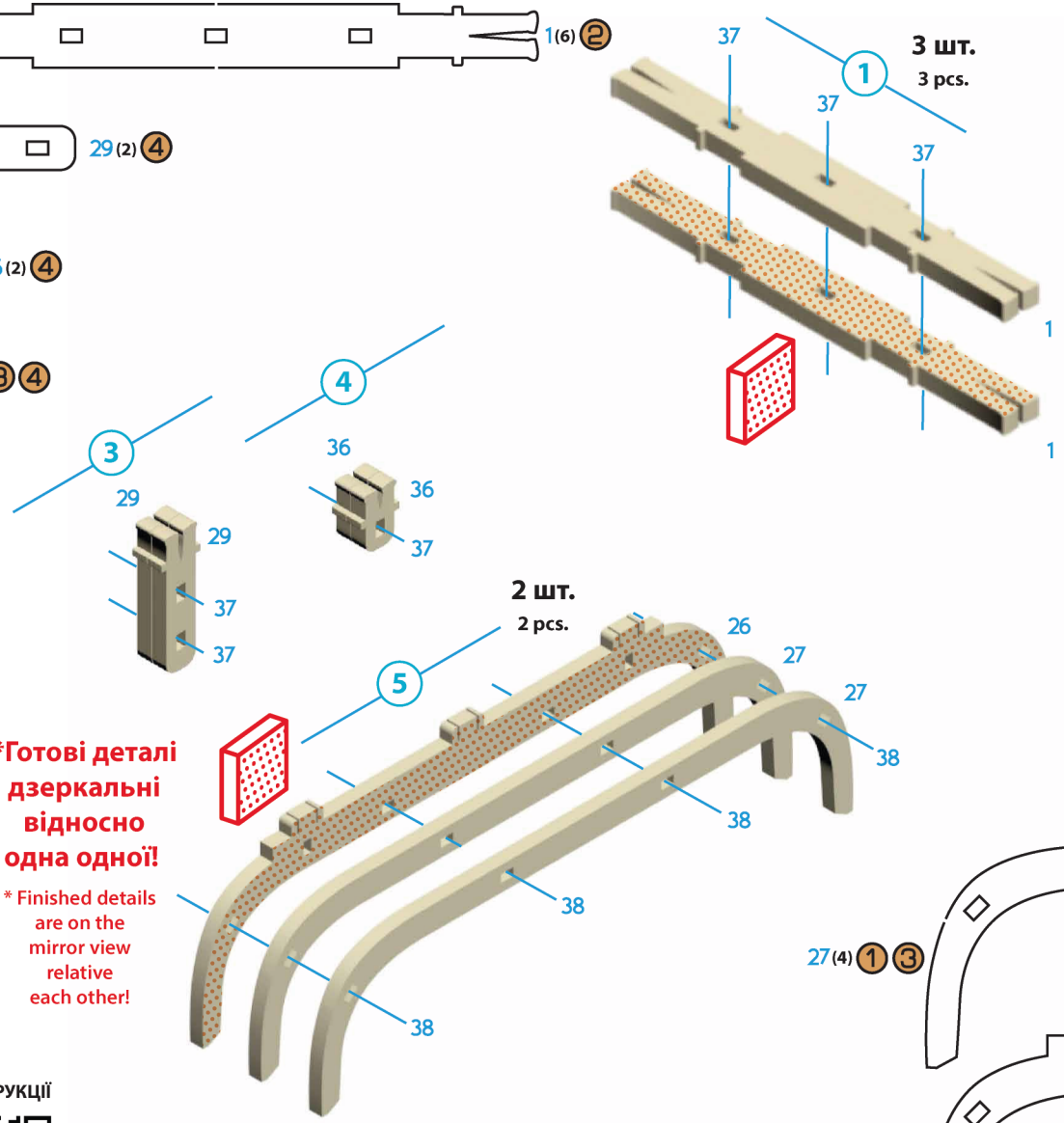

*Готові деталі дзеркальні відносно одна одної!

* Finished details are on the mirror view relative each other!

ІНСТРУКЦІЇ

M (scale) = 1:1

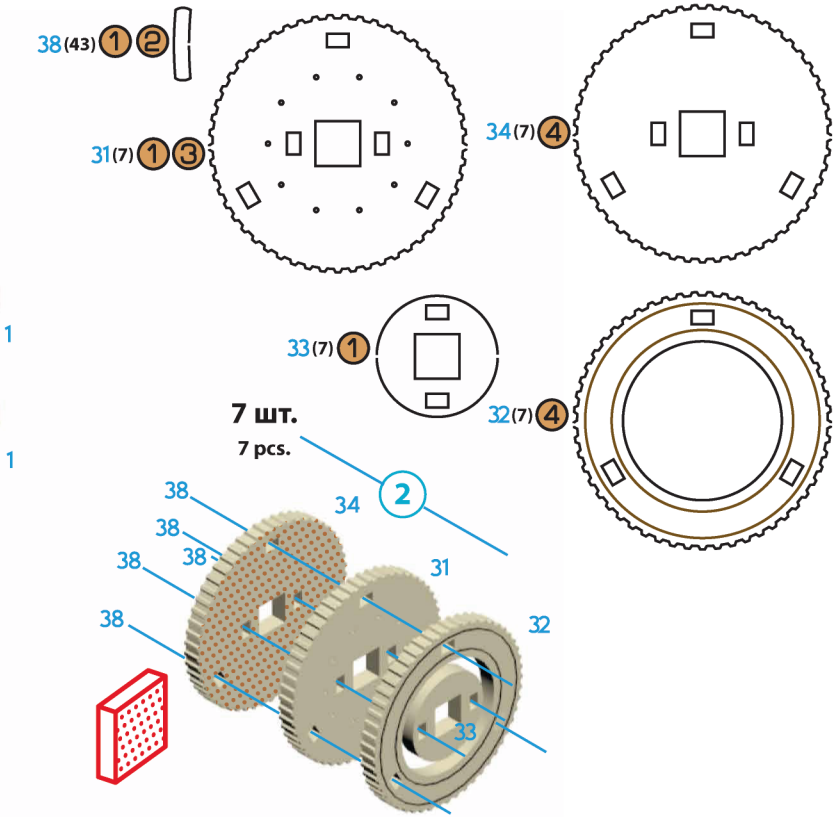

M (scale) = 1:1

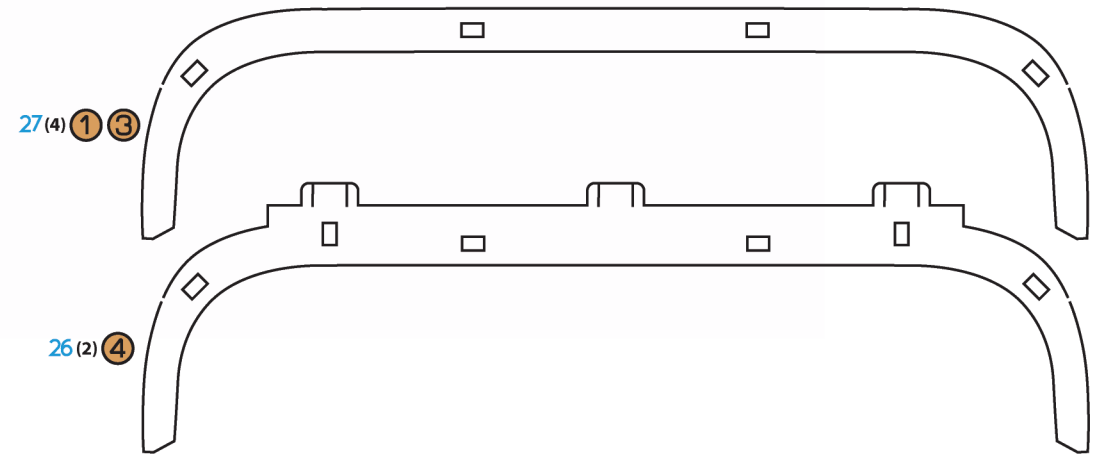

M (scale) = 1:3

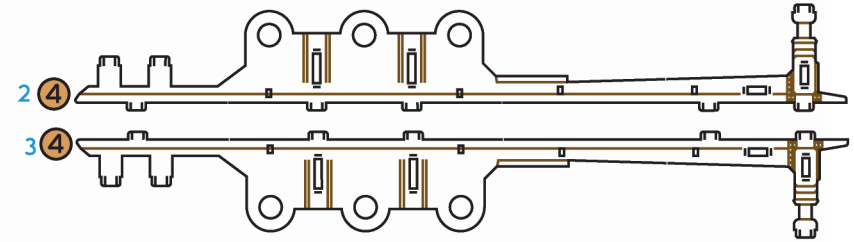

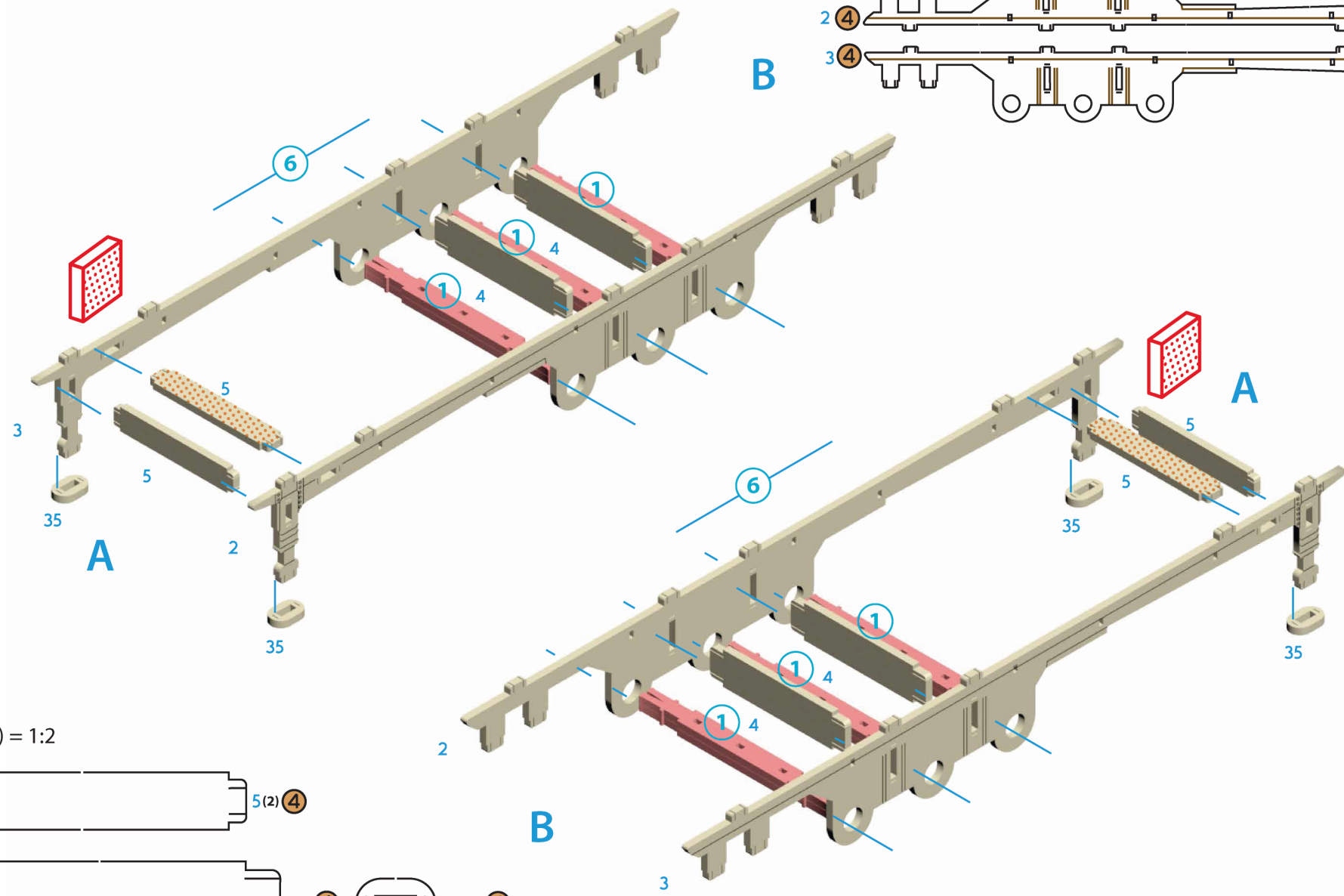

M (scale) = 1:2

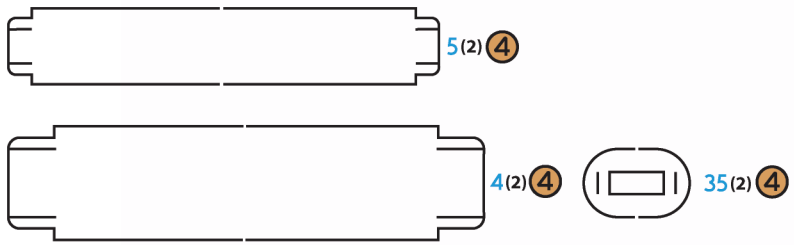

M (scale) = 1:4

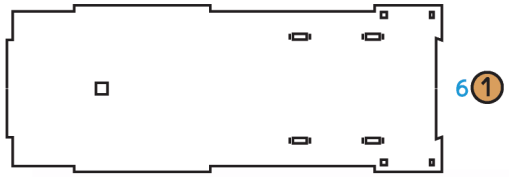

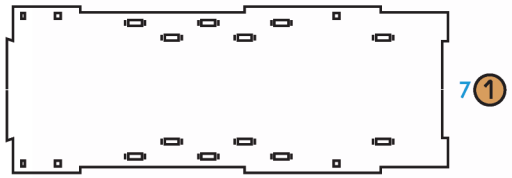

M (scale) = 1:4

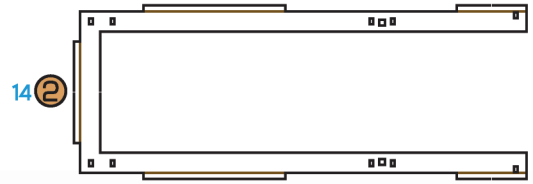

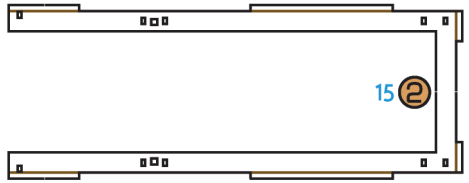

M (scale) = 1:1

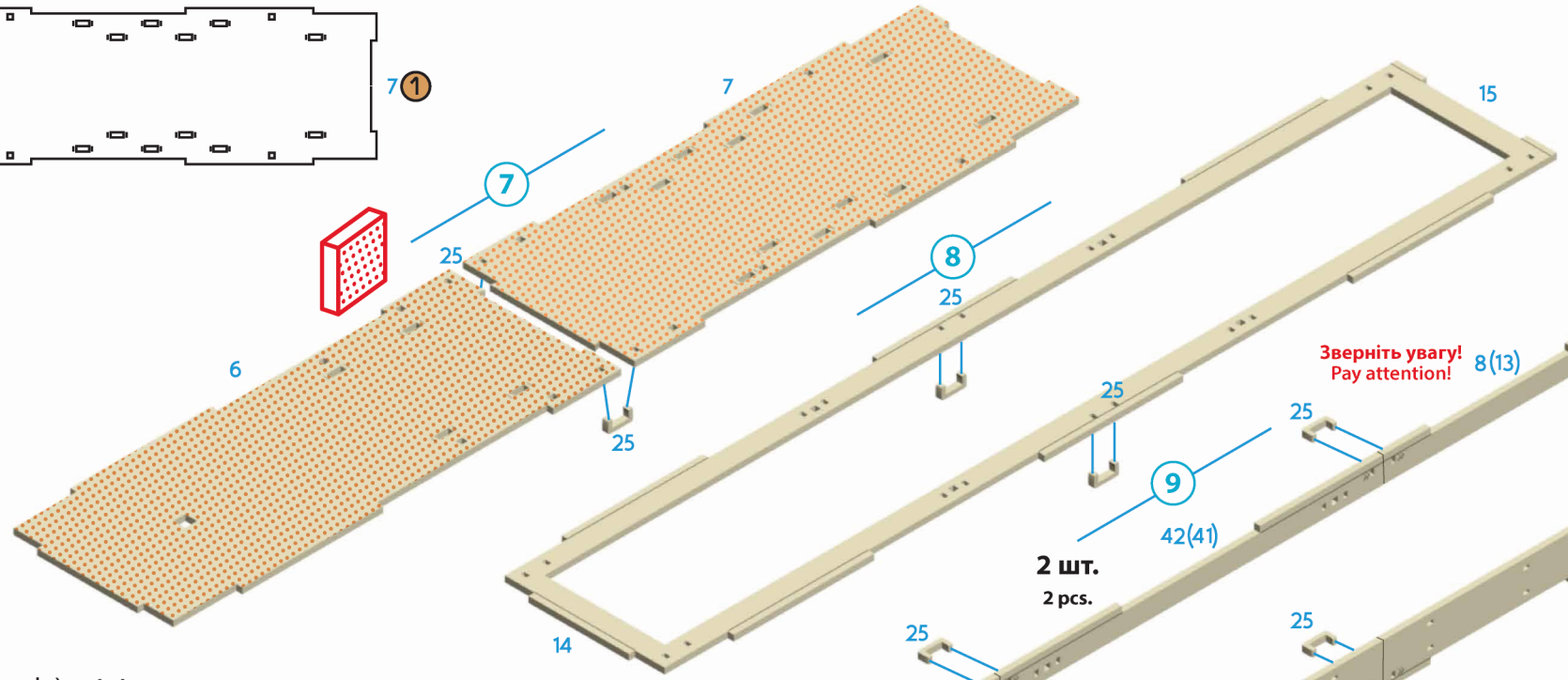

***Готові деталі дзеркальні відносно одна одної!**

* Finished details are on the mirror view relative each other!

M (scale) = 1:4

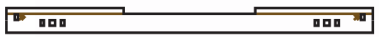

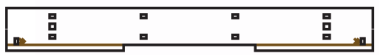

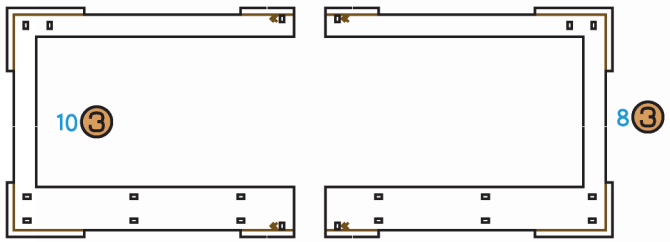

M (scale) = 1:4

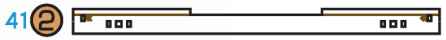

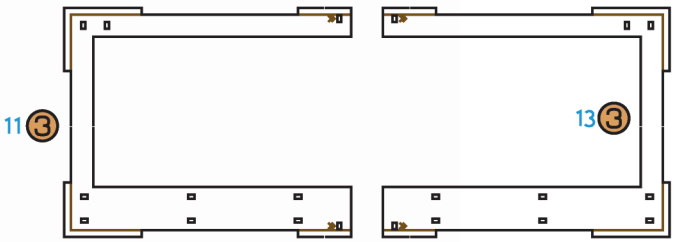

M (scale) = 1:3

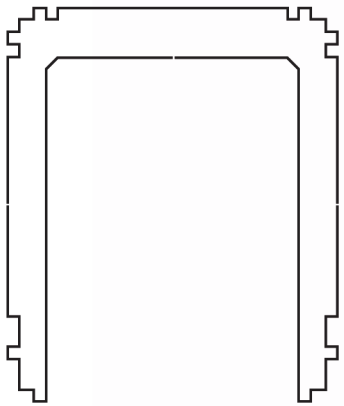

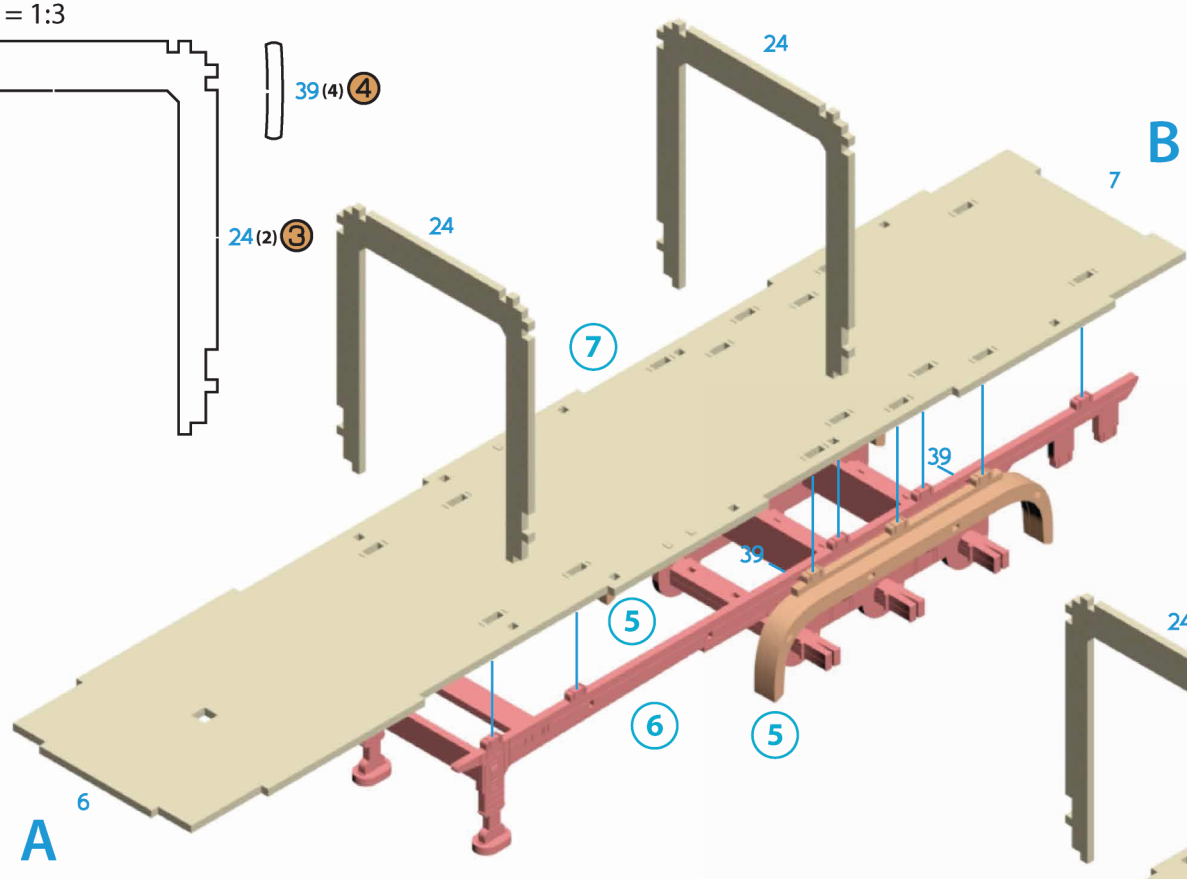

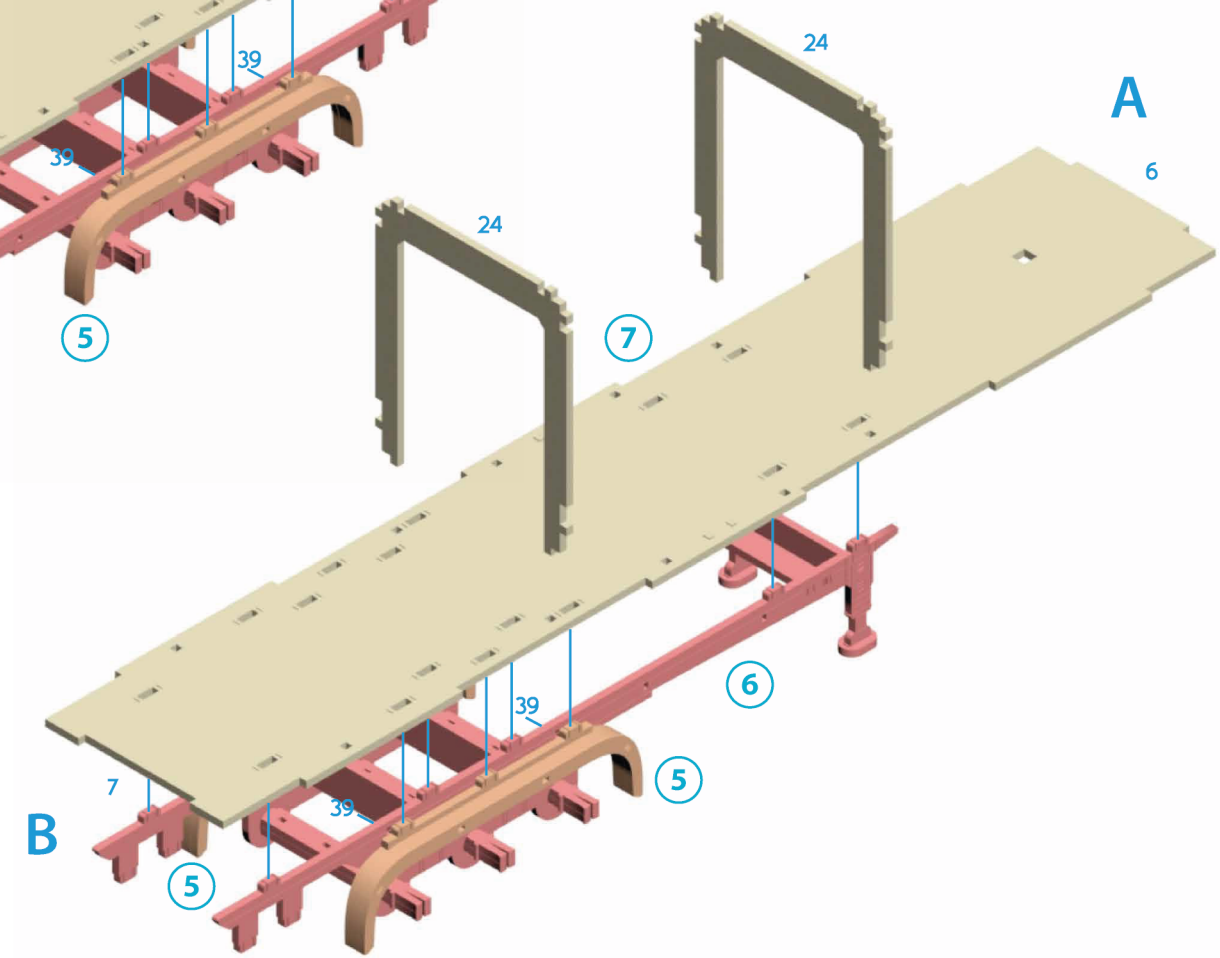

M (scale) = 1:1

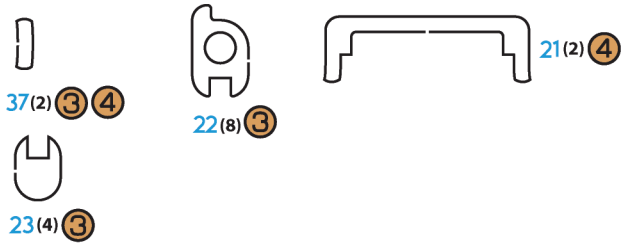

***Готові деталі дзеркальні відносно одна одної!**

* Finished details are on the mirror view relative each other!

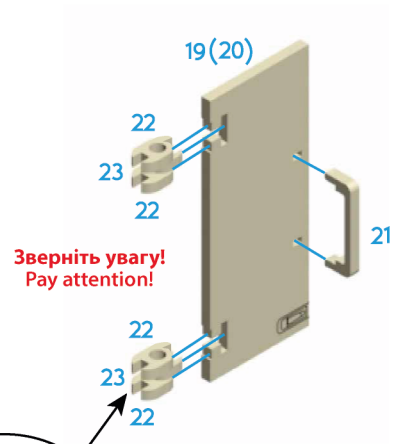

Зверніть увагу!
Pay attention!

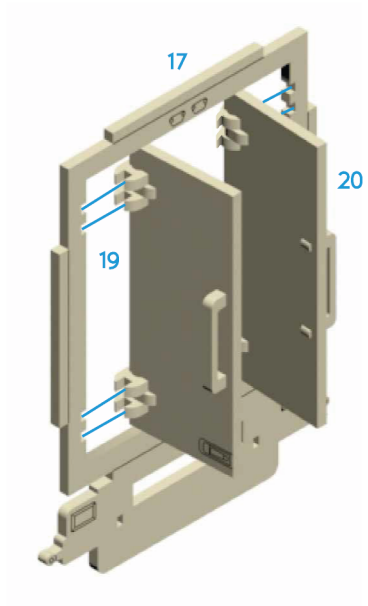

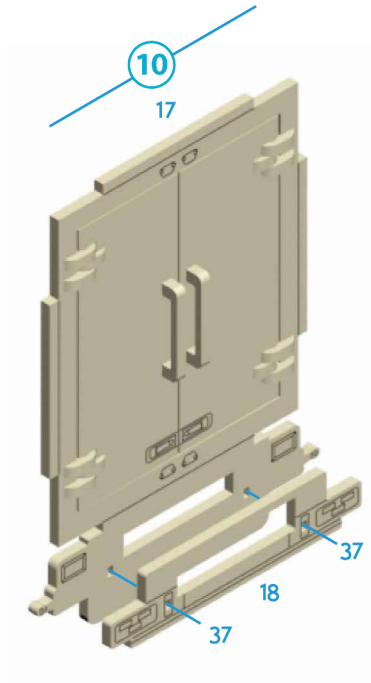

M (scale) = 1:2

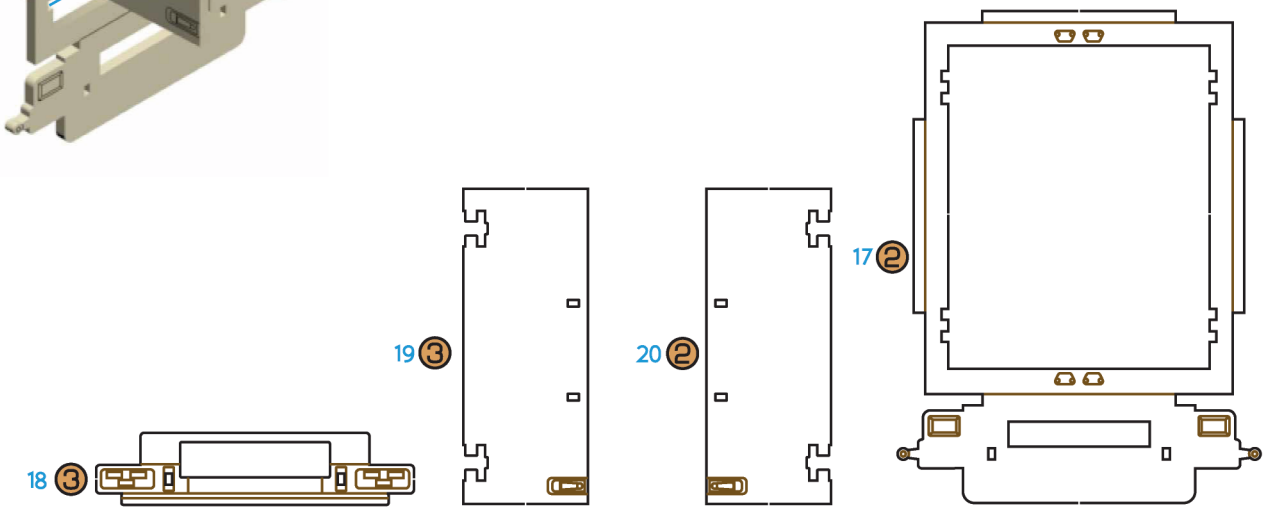

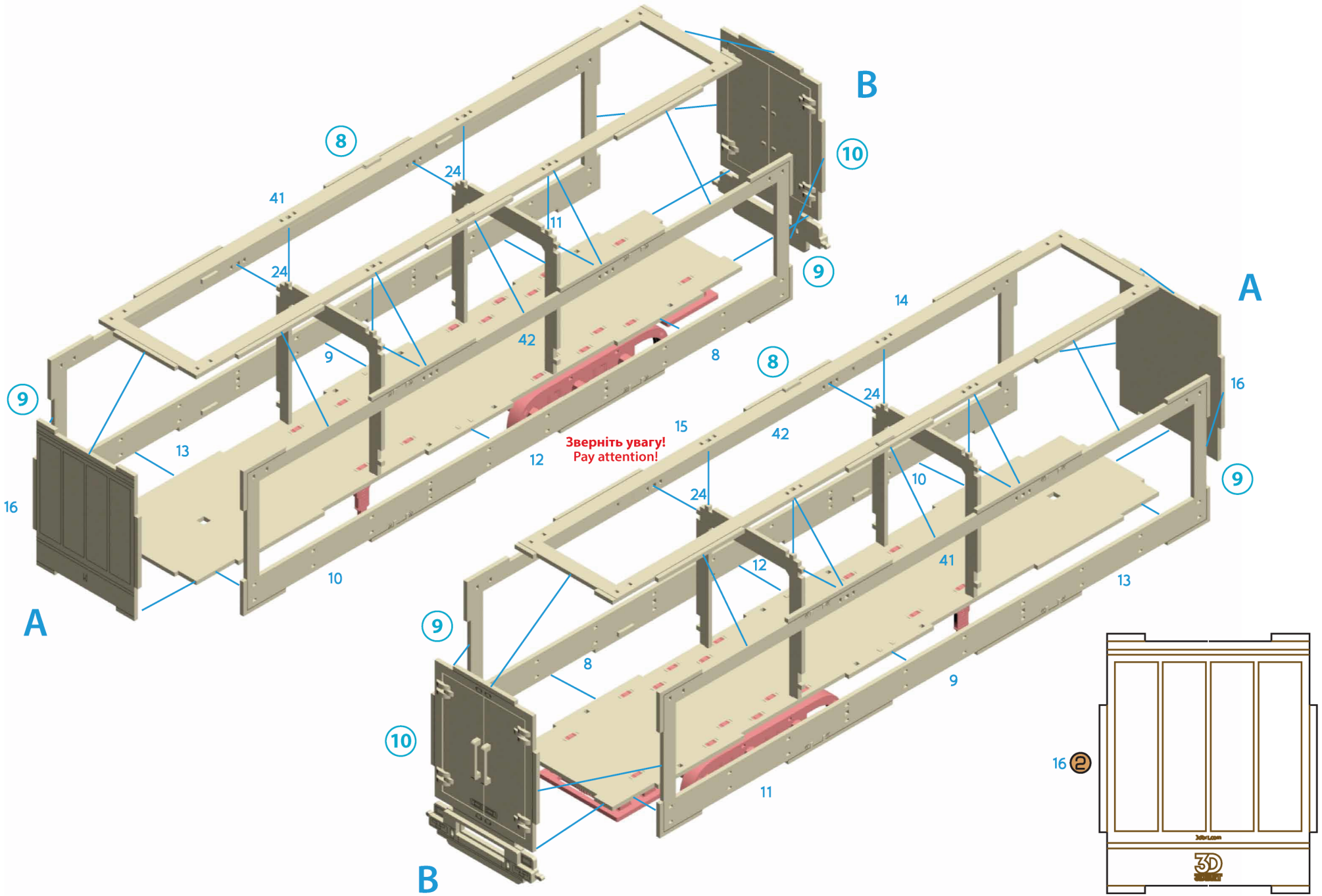
B
8
10
24
41
11
24
9
42
9
8
A
14
8
16
24
15
42
Зверніть увагу!
Pay attention!
9
13
12
10
16
24
12
41
13
A
9
8
9
10
11
B
16 2

M (scale) = 1:1

M (scale) = 1:2

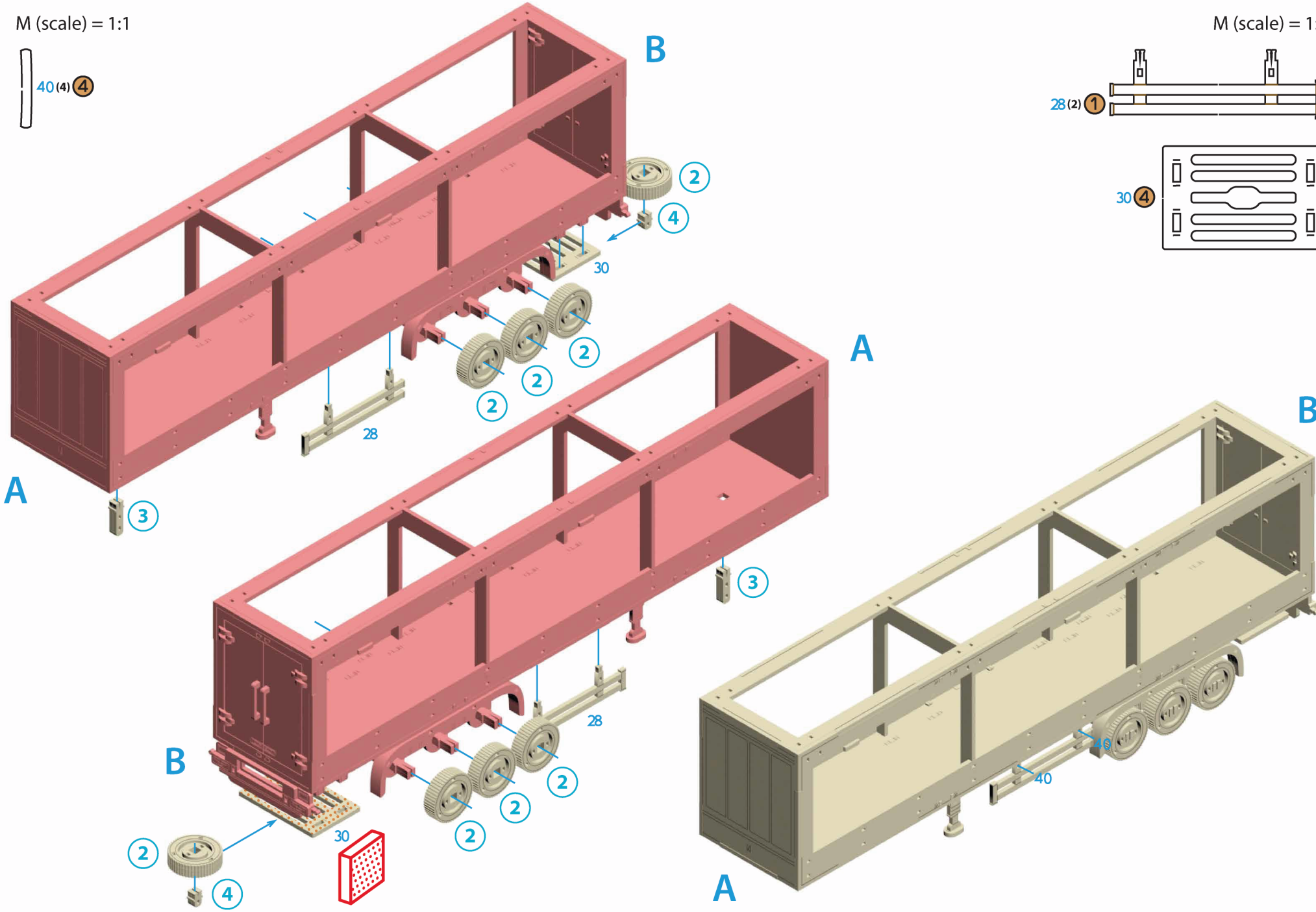

M (scale) = 1:5

Габардин
gabardine

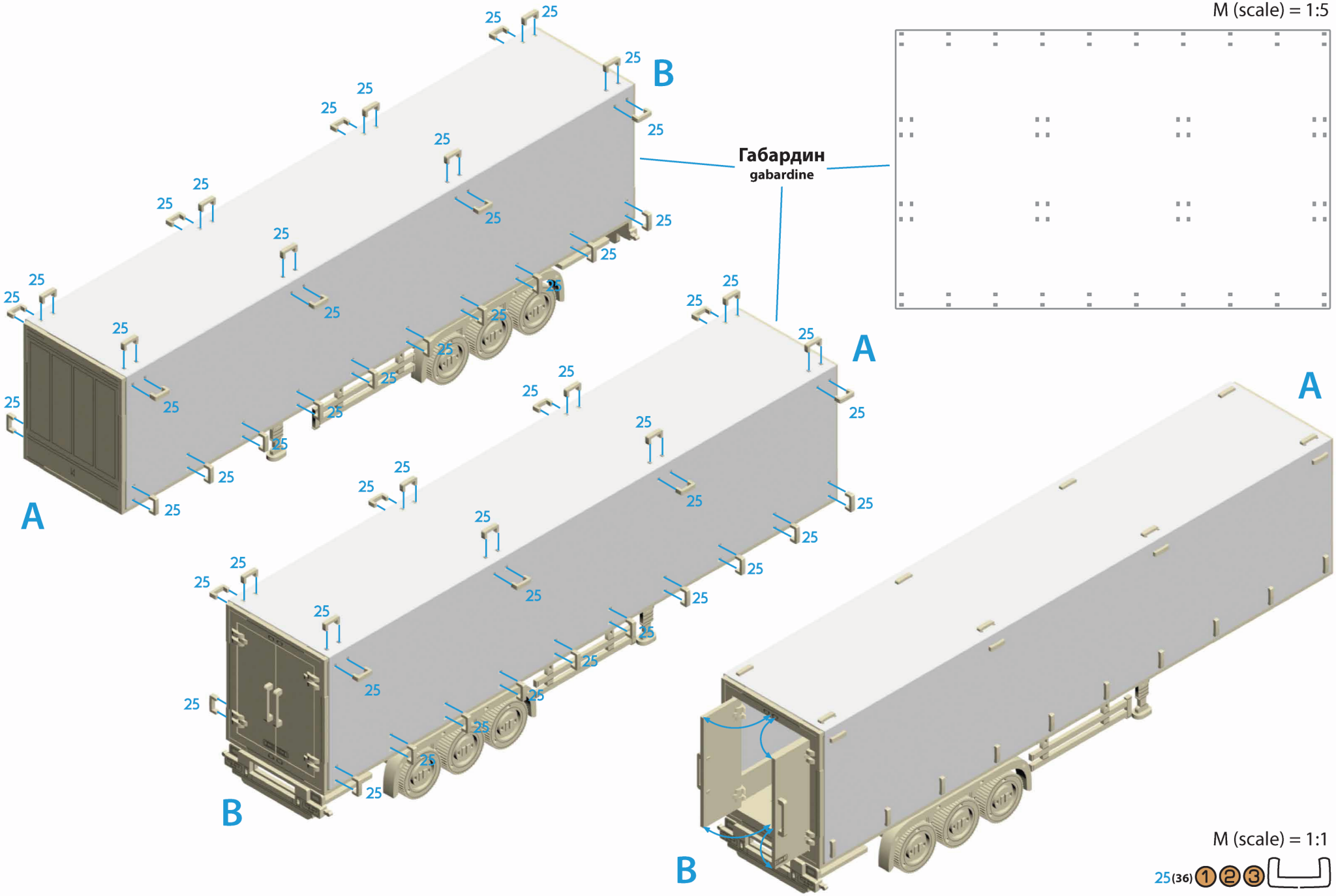

M (scale) = 1:1

25(36) 1 2 3

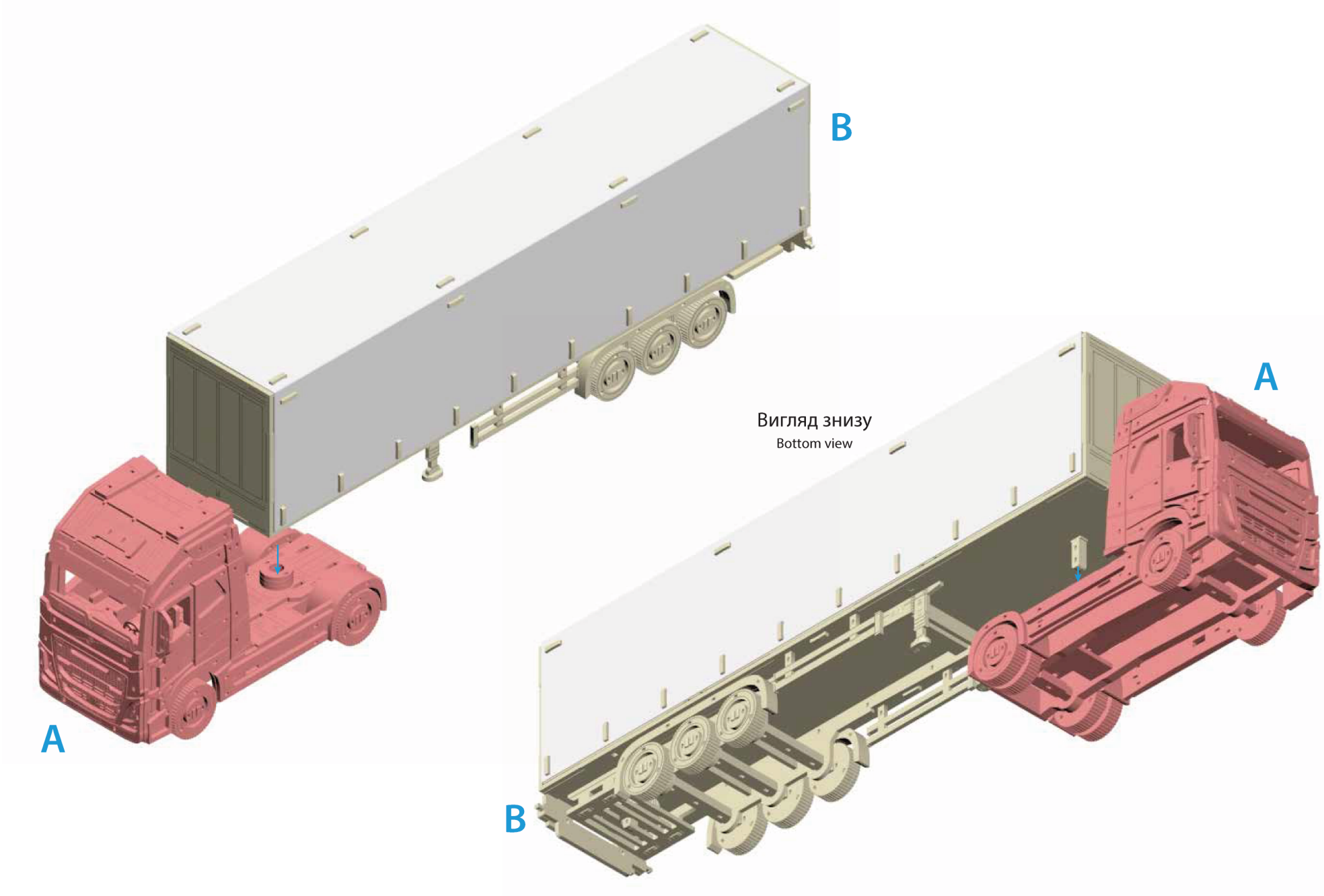
B
A
Вигляд знизу
Bottom view
A
B

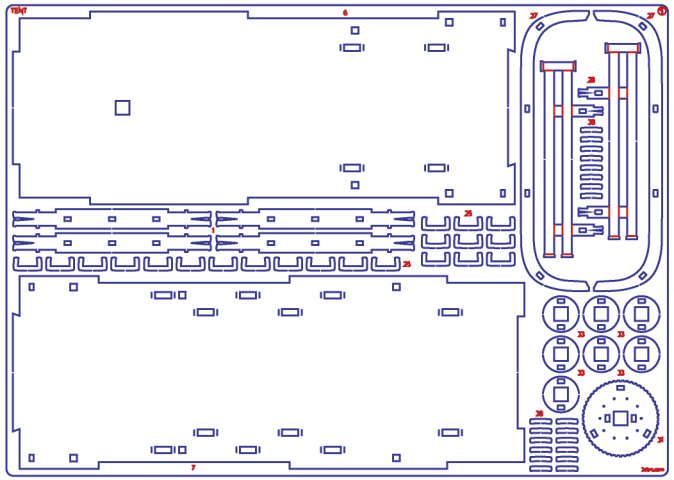

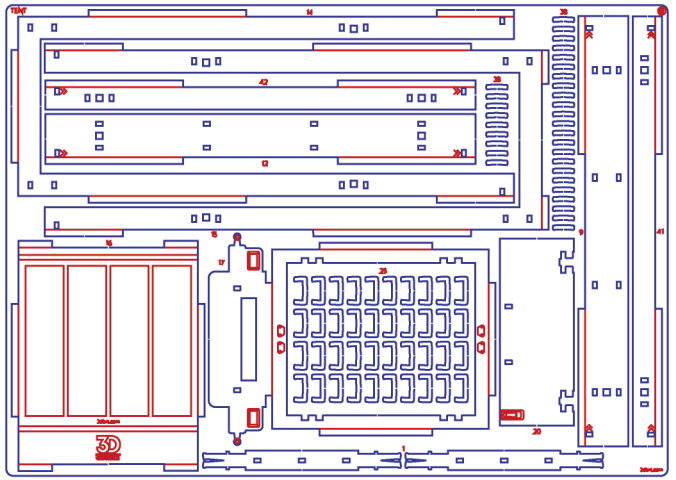

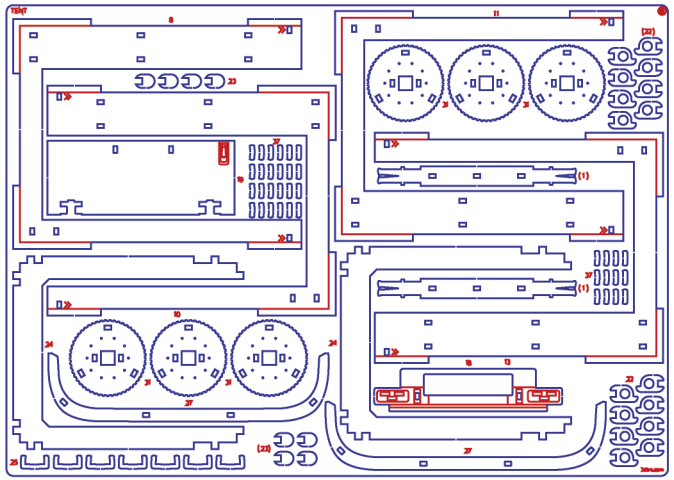

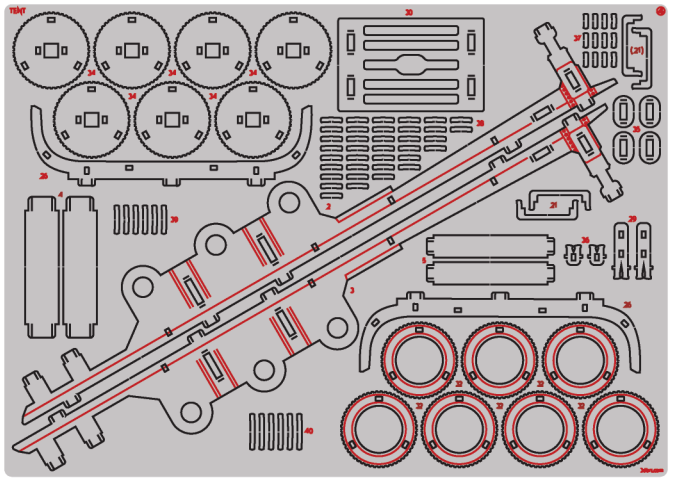

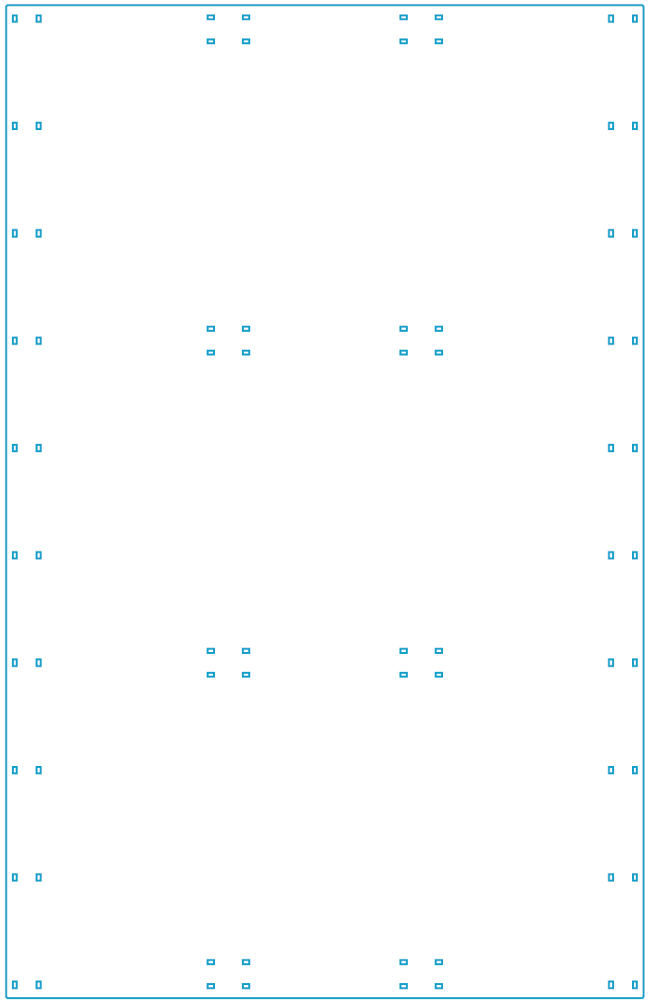

Тип товару:
механічна модель

Призначення:
модель для самостійного складання

Виробник:
ТОВ «Бюро рекламних технологій»

Адреса виробника:
вул. Олега Мудрака, 13, м. Київ, 03164

Сайт / контакти:
3dbrt.com.ua
+38 (093) 798-30-62
+38 (067) 233-99-23

Загальна інформація:
Модель для самостійного складання (готові деталі виймаються з дерев'яних планшеток). Конструктор збирається за інструкцією. Під час гри розвиваються фантазія, дрібна моторика, навички конструювання, логіка та мислення. Дрібні деталі можуть бути небезпечними для маленьких дітей.

Вікові обмеження:
для дорослих і дітей віком від 14 років

Матеріал:
деревина HDF, 3 мм

Умови зберігання:
зберігати в закритих сухих приміщеннях, недоступному для дітей місці

Термін придатності:
необмежений

Product type:
mechanical model

Intended use:
self-assembly model

Manufacturer:
BRT Advertising Production

Manufacturer's address:
Olega Mudraka street, 13, Kyiv, 03164

Website / contacts:
3dbrt.com
+38 (093) 798-30-62
+38 (067) 233-99-23

General information:
Self-assembly model (finished parts are removable from wooden boards). The kit is assembled according to the instructions. During the game, you develop your imagination, fine motor skills, design skills, logic and thinking. Small parts can be dangerous for the youngest children.

Age restrictions:
for adults and children aged 14 and above

Material:
wood HDF, 3 mm

Storage:
store in a closed dry space out of reach of children

Expiration date:
unlimited

Зверніть увагу!

1. Щоб дістати деталі з планшетки, використовуйте допоміжний елемент, позначений
знаком «+».
2. Деякі елементи пазла можуть з'єднуватися із зусиллям.
3. Якщо елемент з'єднується із зусиллям або не входить у паз іншої деталі, скористайтеся наждачним папером.
4. Якщо деталь при з'єднанні занадто вільно тримається в пазах конструктора, використайте клей.
5. Запасні деталі позначені номером у дужках.
6. Будьте уважними та не поспішайте.

Pay attention!

1. Use the auxiliary element marked with a «+» to remove the parts from the board.
2. Some puzzle parts may require a bit of force to connect.
3. If a part is difficult to connect or doesn't fit into the groove of another, use sandpaper.
4. If a part fits too loosely and doesn't hold in the grooves, use glue.
5. If you see parts marked with a number in parentheses, they are spare.
6. Be attentive and don't rush.

Умовні позначення / Symbols legend

Тильний бік деталі
Back side of the part

Номер з'єднаної групи деталей
Number of the connected parts group

Номер планшетки
Board number

Для дітей від 14 років

For children aged 14 and up

Діставайте деталі, використовуючи допоміжний елемент позначений +

Use the auxiliary tool marked with a + to remove the parts from the tablet

Екологічний та природний матеріал

Eco-friendly and natural material

Розвиває логіку та дрібну моторику

Develops logic and fine motor skills

3DBRT

ВИГОТОВЛЕНО В УКРАЇНІ
MADE IN UKRAINE